ACCIAIO EXTREME LED SD Opticom

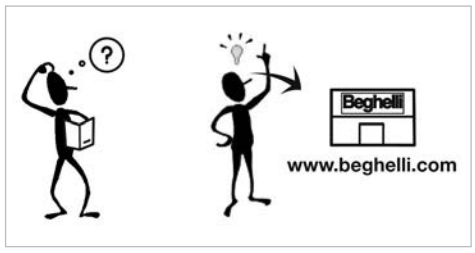

230Vac - 50/60Hz 216Vdc

IK08 IP66

www.beghelli.com
BEGHELLI S.p.A. - Via Mozzeghine 13/15 - località Monteveglio 40053 Valsamoggia (BO) ITALY - Tel. +39 051 9660411 - Fax +39 051 9660444 - N° Verde 800 626626

-30°C<Ta<50°C

Při teplotě 40°Cbude výstupní výkon snížený.

Pro více informací navštivte www.beghelli.cz

At 40°C the output power will be reduced. Please check www.beghelli.it for more informations

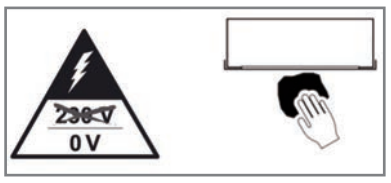

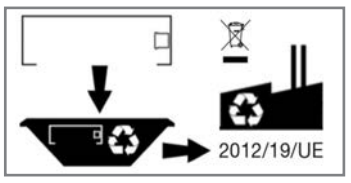

334.901.685 D

B MONTÁŽ + KONZOLA KÓD 20123
MOUNTING + BRACKET CODE 20123

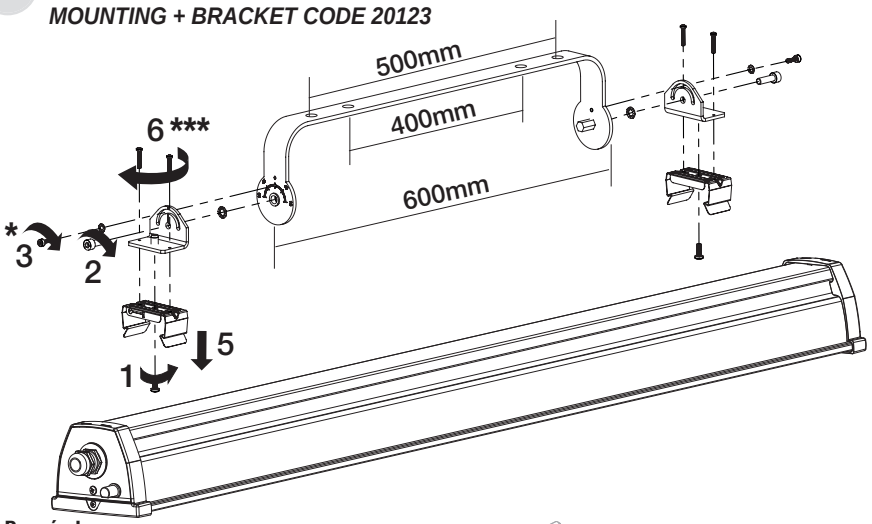

Poznámka:
V bodě 3 * nedotahujte šrouby pro usnadnění orientace produktu (fáze 7 **).

Dotáhněte šrouby v bodě 6 ***, dokud nejsou dokonale v trakci.

Note:
*In point 3 * do not screw completely to allow the orientation of the product (phase 7 **).*
*Tighten the screws in step 6 *** until they are perfectly in traction.*

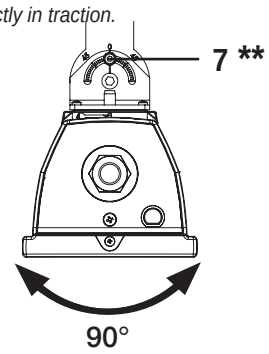

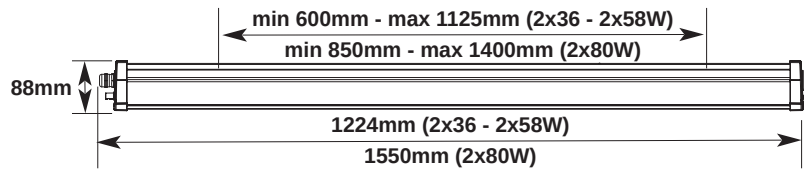

A MONTÁŽ- *MOUNTING*

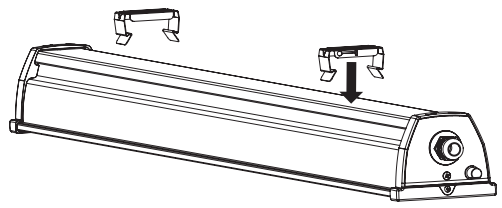

A1

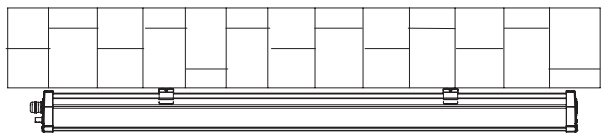

A2

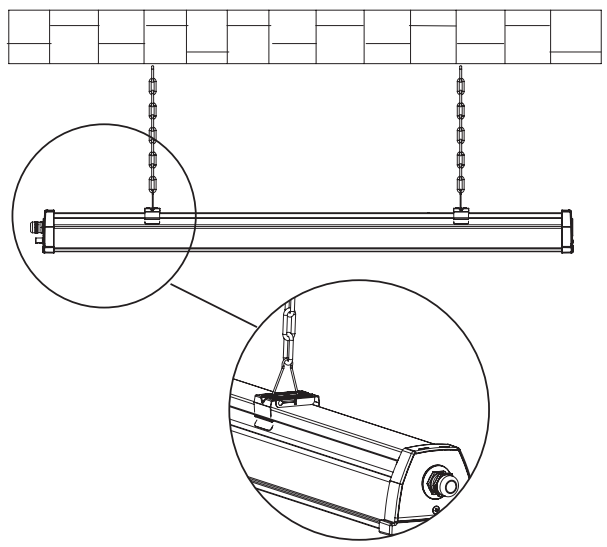

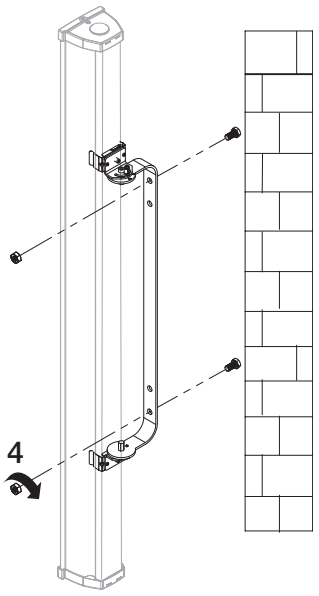

B1

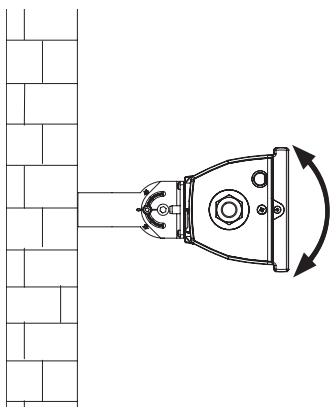

B2

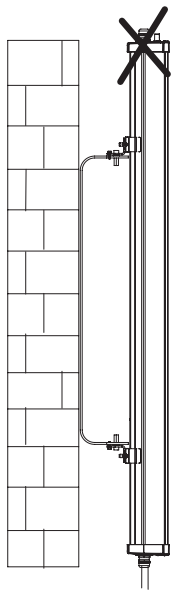

C MONTÁŽ + KONZOLA KÓD 20125
MOUNTING + BRACKET CODE 20125

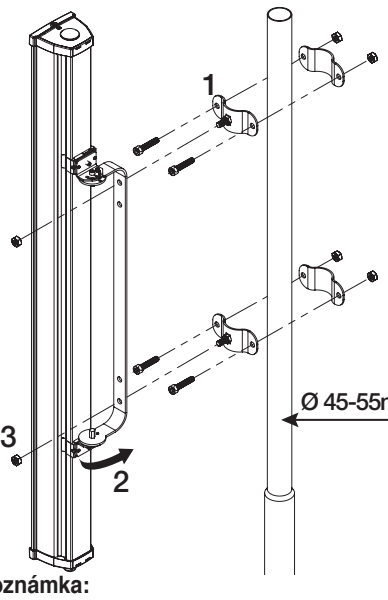

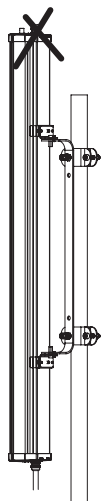

Poznámka:
Pro instalaci konzoly na svítidlo postupujte podle kroků ve fig. B.

Note:
To mount the bracket on the lamp, see the steps in fig. B.

E

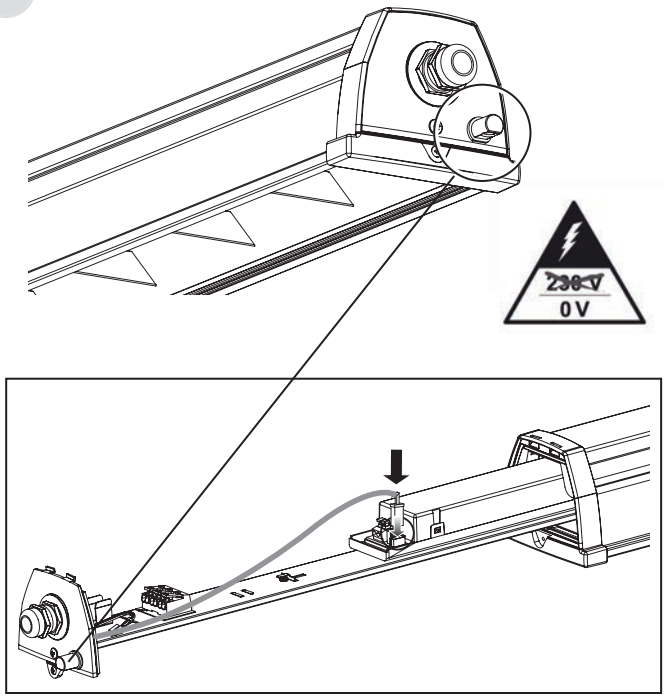

E1

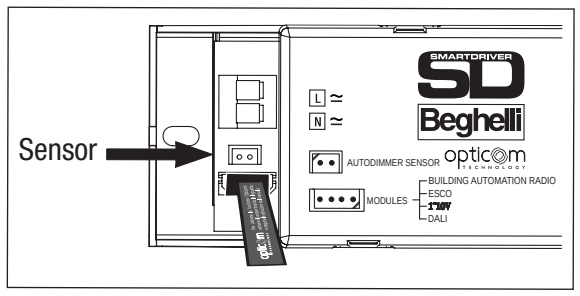

E2

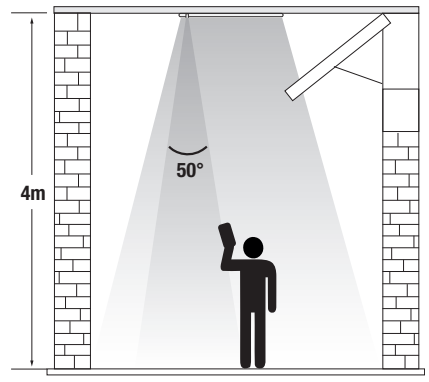

D INSTALACE S PRŮBĚŽNÝM ZAPOJENÍM
INSTALLATION AND THROUGH WIRING

Pro použití v místech klasifikovaných podle ATEX musí být testovaný zajišťovací šroub utažen silou 0,6 Nm.

Tighten the head fixing screw with a torque of 0.6Nm to install the product in ATEX classified areas.

230Vac ±10%
216Vdc ±20%

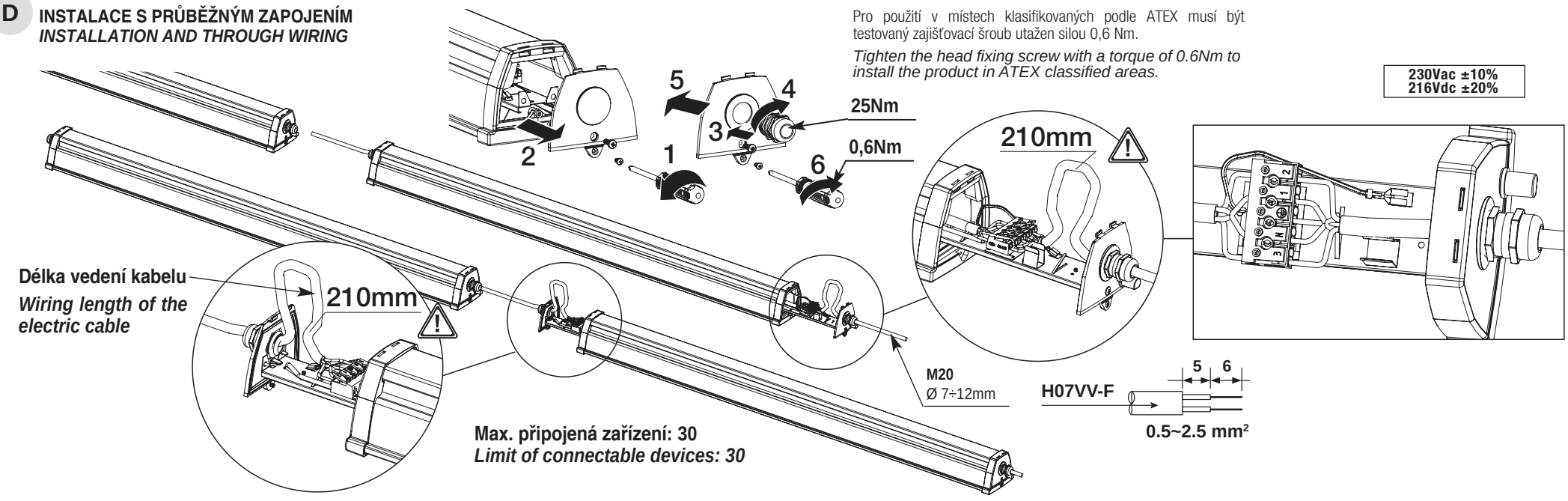

FUNKCE/ FUNCTIONS	AKCE/ ACTIONS	ZÁKLADNÍ NASTAVENÍ/ DEFAULT SETTINGS
Autodimmer (fig. D)	Připojte senzor / Connect Sensor	**Autodimmer:** povolit - **Autokalibrace:** povolit - **Kompenzace autodimmeru:** 500% **Autodimmer:** enable - **Autocalibration:** enable - **Autodimmer Compensation:** 500%
Opticom*	Připojte senzor / Connect Sensor Odstraňte jumper/ Remove Jumper Naprogramujte pomocí aplikace Opticom / Programming with APP Opticom	**Bezpečnostní kód** 10 - **Senzor pohybu:** deaktivovaný **Security code:** 10 - **Motion sensor:** disabled
Senzor pohybu/ Motion sensor	Připojte senzor / Connect Sensor Odstraňte jumper/ Remove Jumper Povolení senzoru pohybu pomocí aplikace Opticom/ Enabling Motion sensor using APP Opticom	**Citlivost:** střední - **Zpoždění:** 16 minut **Sensibility:** med - **Delay:** 16 minutes

Opticom*

Aktivace funkce Opticom:

A- Odstraňte jumper z okruhu pro povolení funkcí Opticom a naprogramujte svítidlo dle tutorialu v aplikaci.

B- Otevřete aplikaci Opticom technology (ke stažení z App Store a na Google Play). Seznam kompatibilních smartphonů je dostupný na opticom.beghelli.it

C- Přihlaste se se jménem a heslem (před prvním použitím se musíte zaregistrovat).

D- Skrz aplikaci Opticom můžete měnit nastavení Autodimmer, Opticom komunikace a senzoru pohybu.

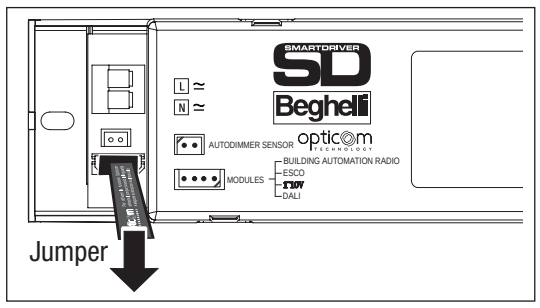

Opticom function activation:

A- Remove the jumper from the circuit to enable Opticom functions and proceed to programming the lamp as shown in the App tutorial.

B- Open App Opticom technology (available for download on the App Store and Google Play). The list of smartphones compatible with the App is available on opticom.beghelli.it

C- Make login with user and password (at the first use you must register as a new user).

D- Through the App Opticom you can change the Autodimmer settings, Opticom comunication and Motion sensor.

F

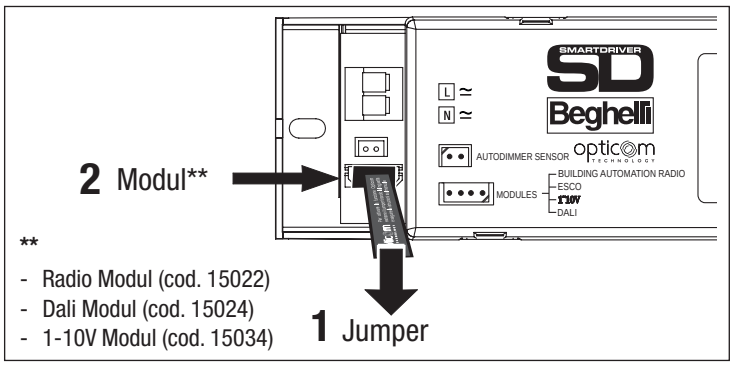

**
- Radio Modul (cod. 15022)
- Dali Modul (cod. 15024)
- 1-10V Modul (cod. 15034)

MONTÁŽ MODULŮ RADIO, DALI E 1-10V

- Před zapojením modulů odstraňte jumper.
- Připojením modulu DALI (15024) a modulu 1-10V (15034) se deaktivují funkce Autodimmer, Opticom a senzor pohybu.
- Zapojením modulu Radio (15022) mohou být funkce Opticom deaktivovýny v SD Manageru.

INSTALLATION MODULES RADIO, DALI AND 1-10V

- Before connecting the Modules remove the jumper.
- By connecting the Dali module (cod. 15024) and 1-10V module (cod. 15034), the Autodimmer functions, Opticom and Motion sensor are disabled.
- By connecting the Radio module (cod. 15022) the Opticom functions can be disabled by the SD Manager.

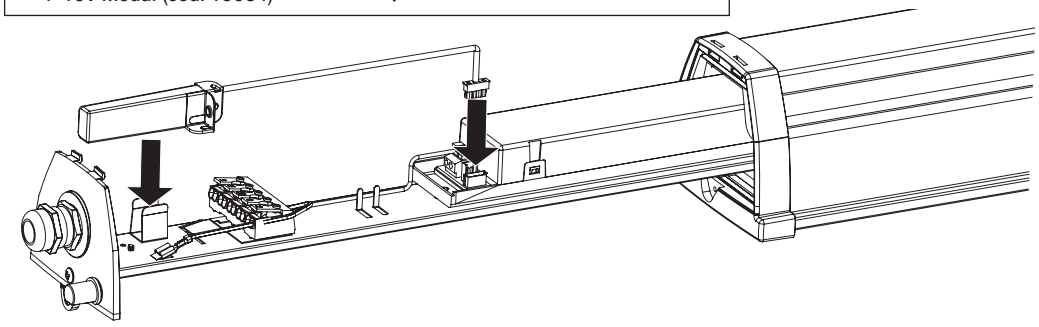

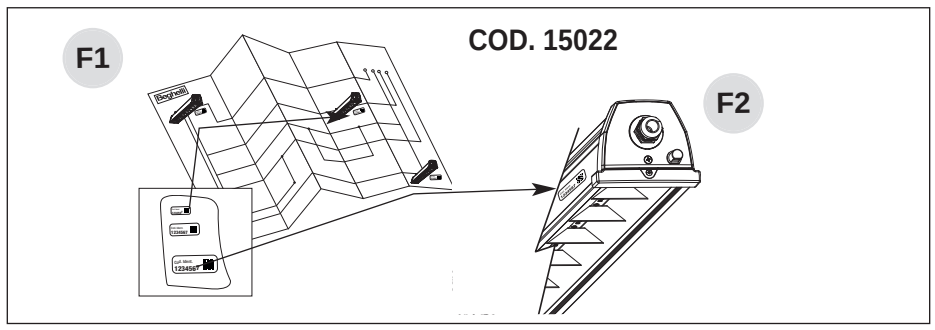

G

MONTÁŽ NOUZOVÉHO INVERTERU (VOLITELNÉ 2X36 - 2X58W)
EMERGENCY KIT MOUNTING (OPTIONAL 2X36 - 2X58W)

+ COD. 19355 - 19372 - 19358 - 19359 - 19390 - 19391

INVERTER PLUG&LIGHT

230 V / 0 V

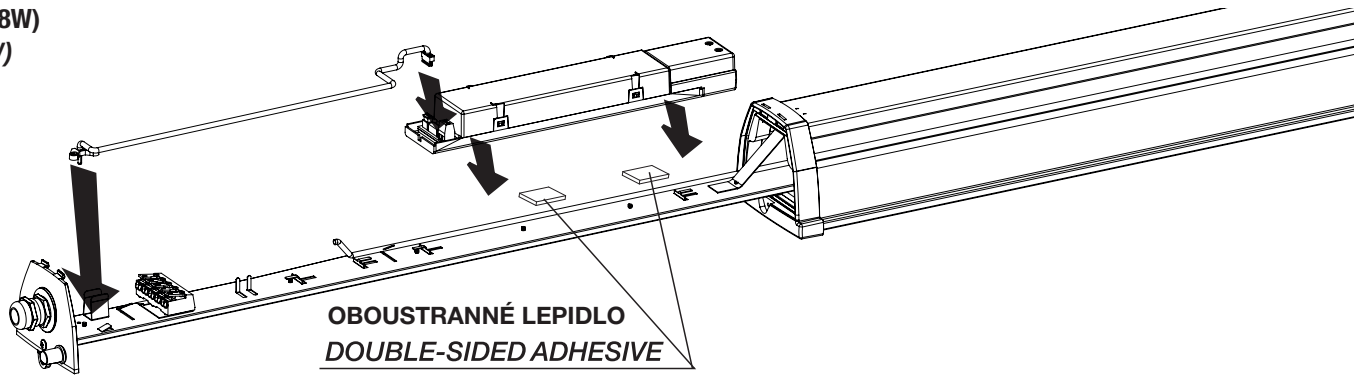

DŮLEŽITÉ:

Montáž musí být provedena kvalifikovaným pracovníkem podle normy ČSN EN600079-17 a podle pokynů normy ČSN EN60079-14.

APLIKACE ATEX

PROSTŘEDÍ S PŘÍTOMNOSTÍ PLYNU:

II 3G Ex nA IIB T4 Gc
II 3D Ex tc IIIC T80°C Dc

- ZÓNA 2
- PRODUKT KATEGORIE II (může být instalován pouze nad zemí)
- KATEGORIE: 3G (s přítomností PLYNU a běžném riziku výbuchu)
- METODA OCHRANY: (Ex nA (prostředí bez jiskření)
- SKUPINA PLYNŮ: IIB
- TEPLOTNÍ TŘÍDA: T4 (135°C) - Maximální vnitřní a vnější teplota komponent při atmosferické teplotě 40°C.

PRAŠNÁ PROSTŘEDÍ:

II 3G Ex nA IIB T4 Gc
II 3D Ex tc IIIC T80°C Dc

- ZÓNA 22
- PRODUKT KATEGORIE II (může být instalován pouze nad zemí)
- KATEGORIE: 3D (s přítomností PRACHU a běžném riziku výbuchu)
- METODA OCHRANY: Ex tc (elektrické zařízení chráněné krytem)
- BEZPEČNOSTNÍ ÚROVEŇ: IIIC (IP6x)
- TEPLOTNÍ TŘÍDA: T80 (80°C) – maximální teplota povrchu hlavních komponentpři atmosferické teplotě 40°C.

PODMÍNKY BEZPEČNÉHO POUŽITÍ:

X Neotevírejte pod napětím.
X Čistěte vnějšek produktu vlhkým hadříkem, pro předcházení elektrickým výbojům.

- Před čištěním nebo údržbou zařízení odpojte od napájení.
- Utáhněte šroub koncovky silou 0.6Nm pro instalaci v ATEX klasifikovaných prostředích.
- Zařízení NENÍ vybaveno svorkou pro ekvipotenciální zapojení.

Beghelli S.p.A. prohlašuje, že produkty Acciaio Extreme LED jsou klasifikovány jako „II 3G Ex nA IIB T4 Gc“ a „II 3D Ex tc IIIC T80°C Dc“ a splňují požadavky Směrnic 2014/34/UE (ATEX) a 2014/ 30/UE (EMC).

NORMY:
CEI EN 60079-0: 2018

CEI EN 60079-15: 2010
CEI EN 60079-31: 2014
CEI EN 55015: 2013
CEI EN 61000-3-2: 2014
CEI EN 61000-3-3: 2013
CEI EN 61547: 2009

POUŽITÍ SENZORU AUTODIMMER (E)

Pozn.: Poukd není senzor připojen, svítidlo funguje na plný výkon, pokud není nastaveno jinak na řídící jednotce.

Upozornění: udržujte senzory mimo dosah jakéhokoli externího zdroje světla (E1).

POUŽITÍ RADIO MODULU (15022) (F)

Pro funkčnost nahlédněte do návodů buď centrální jednotky (20102) nebo radio vysílače (20104) a radio modulu (15022).

Je nutné nalepit štítky následujícím způsobem:

1 - malý štítek by měl být umístěn na systémovém diagramu pro snadné sledování svítidla (obr. F1);

2 - velký a střední štítek by měl být umístěn na svítidle tam, kde je zapojen modul radio takovým způsobem, aby byly viditelné, když je svítidlo nainstalováno (obr. F2).

Nainstalujte radiový okruh daleko od povrchů schopných vytvořit radiové rušení (kovové povrchy, apod.).

UPOZORNĚNÍ - ZÁRUKA

- Toto zařízení smí být použito pouze k účelu, pro nějž bylo navrženo. Jakékoli jiné použití je považováno za nevhodné a tedy nebezpečné.
- LED zdroje nejsou vyměnitelné. Kontaktujte autorizované technické servisní středisko a používejte pouze originální náhradní díly. Nedodržení výše uvedeného může ohrozit bezpečnost zařízení.
- Pro detaily ohledně záručního servisu kontaktujte autorizovaného prodejce.

IMPORTANT:

Installation must be carried out by qualified personnel in accordance with EN60079-17, and following the indications of Standard EN60079-14.

ATEX APPLICATIONS

GAS ENVIRONMENTS:

II 3G Ex nA IIB T4 Gc
II 3D Ex tc IIIC T80°C Dc

- ZONE 2
- GROUP II PRODUCT (may only be installed above ground)
- CATEGORY: 3G (with GAS and normal explosion risk level)
- PROTECTION METHOD: Ex nA (non-sparking equipment)
- GAS GROUP: IIB
- TEMPERATURE CLASS: T4 (135°C) – Maximum internal and external surface temperature of the main components at an atmospheric temperature of 40°C.

DUST ENVIRONMENTS:

II 3G Ex nA IIB T4 Gc
II 3D Ex tc IIIC T80°C Dc

- ZONE 22
- GROUP II PRODUCT (may only be installed above ground)
- CATEGORY: 3D (with DUST and normal explosion risk level)
- PROTECTION METHOD: Ex tc (electrical equipment protected by casing)
- SECURITY LEVEL: IIIC (IP6x)
- TEMPERATURE CLASS: T80 (80°C) – Maximum surface temperature of the main components at an atmospheric temperature of 40°C.

CONDITIONS FOR SAFE USE:

X Do not open when energised.
X Clean the outside of the product using a damp cloth, in order to avoid electric shocks.
- Disconnect the device from the mains before starting to clean or service it.
- Tighten the head fixing screw with a torque of 0.6Nm to install the product in ATEX classified areas.
- The device is NOT equipped with a terminal for an equipotential connection.

Beghelli S.p.A. declares that the products Acciaio Extreme LED are classified “II 3G Ex nA IIB T4 Gc” and “II 3D Ex tc IIIC T80°C Dc” and comply with the requisites of Directives 2014/34/UE (ATEX) and 2014/30/UE (EMC).

STANDARDS:
CEI EN 60079-0: 2018
CEI EN 60079-15: 2010
CEI EN 60079-31: 2014
CEI EN 55015: 2013
CEI EN 61000-3-2: 2014
CEI EN 61000-3-3: 2013
CEI EN 61547: 2009

USING THE SENSOR AUTODIMMER (E)

Note: If the sensor is not connected, light fixture works at full power unless differently set from the Central Unit.

Important: keep the sensors away from any possibly aligned external light sources (E1).

USING THE RADIO MODULE (COD. 15022) (F)

For the functioning please refer to the instruction manuals either of the Central device (code 20102) or of the Radio Transmitter (code 20104) and the Radio Module (cod. 15022).

It is important to stick these labels as follows:

1 - the little label should be positioned on the plant drawing for an easy tracing of the luminare (picture F1);

2 - the medium and large labels should be positioned on the luminaire where the radio device is mounted in a way to be visible when the luminaire is installed (picture F2).

Install the radio circuit far from surfaces capable of creating radio jamming (metal surfaces, etc).

WARNINGS - GUARANTEE

- This device shall be used exclusively for the purpose for which it has been designed. Any other use is considered improper and therefore dangerous.
- LED source is not replaceable. Contact an authorised technical service centre for any repairs possibly required use only original spare parts. The lacked respect of the above conditions may compromise the safety of the device.
- For details regarding warranty services, contact an authorized dealer.

GB

WICHTIG:

Die Installation muss durch qualifiziertes Personal in Übereinstimmung mit EN60079-17 und den Hinweisen der Norm EN60079-14 ausgeführt werden.

ATEX-ANWENDUNGEN

GAS-UMGEBUNGEN:

II 3G Ex nA IIB T4 Gc
II 3D Ex tc IIIC T80°C Dc

- ZONE 2
- PRODUKT DER GRUPPE II (darf nur überirdisch installiert werden)
- KATEGORIE: 3G (mit GAS und normalem Explosionsrisiko-Level)
- SCHUTZART: Ex nA (nichtfunkende Betriebsmittel)
- GASGRUPPE: IIB
- TEMPERATURKLASSE: T4 (135°C) – Maximale interne und externe Oberflächentemperatur der Hauptkomponenten bei einer atmosphärischen Temperatur von 40°C.

STAUB-UMGEBUNGEN:

II 3G Ex nA IIB T4 Gc
II 3D Ex tc IIIC T80°C Dc

- ZONE 22
- PRODUKT DER GRUPPE II (darf nur überirdisch installiert werden)
- KATEGORIE: 3D (mit STAUB und normalem Explosionsrisiko-Level)
- SCHUTZART: Ex tc (elektrische Betriebsmittel durch Umhausung geschützt)
- SICHERHEITSSTUFE: IIIC (IP6x)
- TEMPERATURKLASSE: T80 (80°C) – Maximale Oberflächentemperatur der Hauptkomponenten bei einer atmosphärischen Temperatur von 40°C.

BEDINGUNGEN ZUR SICHEREN ANWENDUNG:

X Nicht öffnen, wenn unter Spannung stehend.
X Die Außenseite des Produkts mit einem feuchten Tuch reinigen, um elektrische Schläge zu vermeiden.
- Das Gerät von der Netzspannung trennen, bevor mit einer Reinigung oder Wartung begonnen wird.
- Für den Einsatz in ATEX-klassifizierten Lagen muss die Befestigungsschraube mit einem Drehmoment von 0,6Nm angezogen werden.
- Das Gerät ist NICHT mit einem Anschluss zur Potentialausgleichsverbindung ausgestattet.

Beghelli S.p.A. erklärt, dass die Produkte Acciaio Extreme LED bezüglich “II 3G Ex nA IIB T4 Gc” und “II 3D Ex tc IIIC T80°C Dc” klassifiziert sind und mit den Anforderungen der Richtlinien 2014/34/UE (ATEX) und 2014/30/UE (EMC) übereinstimmen.

NORMEN:
CEI EN 60079-0: 2018
CEI EN 60079-15: 2010
CEI EN 60079-31: 2014
CEI EN 55015: 2013
CEI EN 61000-3-2: 2014
CEI EN 61000-3-3: 2013
CEI EN 61547: 2009

VERWENDUNG DES AUTODIMM-MODUL (E)

Hinweis: Ohne AutoDimm-Modul und ohne Funk-Modul wird die Leuchte mit maximalem Leistung/Lichtstrom betrieben.

Achtung: Den Sensor nicht in der Nähe von externen Lichtquellen platzieren (E1).

VERSION MIT FUNK-MODUL (ART.NR.: 15022) (F)

Die Funktion ist in den Bedienungsanleitungen des Controller LogicaFM (Art.Nr.: 20102), des Funk-Interface (Art.Nr.: 20104) des Funk-Modul (Art.Nr.: 15022) erläutert.

Die Aufkleber sollten wie folgt verwendeen:

1 - Den kleinen Aufkleber auf dem Gebäudeplan platziert werden (Bild F1).

2 - Den mittleren und großen Aufkleber auf der Leuchte nahe dem Funk-Modul erkennbar platzieren (Bild F2).

WARNHINWEISE - GARANTIE

- Das Gerät darf ausschließlich für den Zweck, für den es hergestellt wurde, verwendet werden. Jede davon abweichende Verwendung wird als nicht zweckentsprechend und somit als gefährlich angesehen.
- Die LED-Quelle ist nicht auswechselbar. Wenden Sie sich bei Reparatureingriffen an eine zugelassene technische Servicestelle und fordern Sie Originalersatzteile an. Das Nichteinhalten vorstehender Bestimmungen kann die Gerätesicherheit gefährden.
- Zu Fragen der Garantiebedienungen kontaktieren Sie uns unter +49 (0)206497010 oder eine autorisierten Händler.

D