ACCIAIO EXTREME SDBX FM

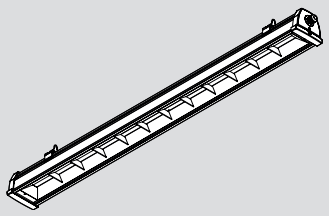

-30°C<ta<50°C | 230Vac-50/60Hz 216Vdc | IK09 | IP66

Beghelli

www.beghelli.com
BEGHELLI S.p.A. - Società unipersonale - Via Mozzeghine 13/15 - 40053 Loc. Monteveglio - Valsamoggia (BO) - Tel. + 39 051 9660411 - Fax +39 051 9660444 - N° Verde 800 626626

Per approfondimenti e aggiornamenti inquadra il codice QR sul prodotto
For further information and updates, scan the QR code on the product

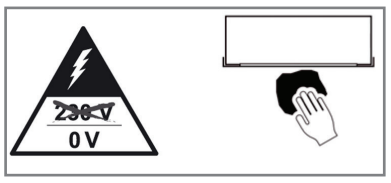

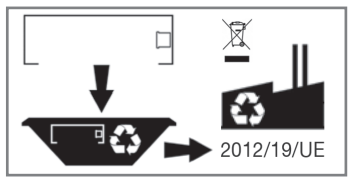

334.902.902 A

A

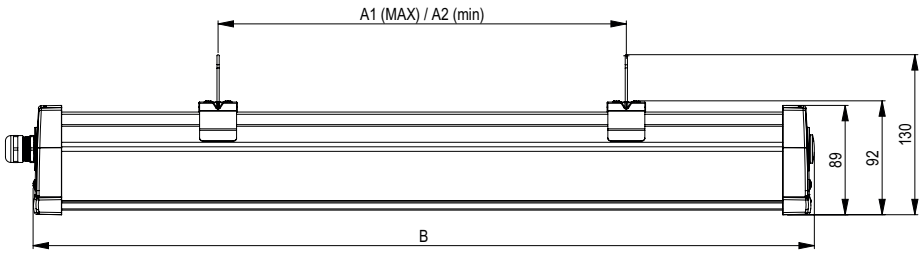

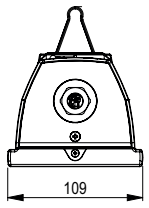

QUOTA (QUOTE) mm	VERSIONE (VERSION)		
	S600	**M 1200**	**L 1500**
A1 (MAX)	550	1100	1400
A2 (MIN)	200	400	500
B	634	1203	1530
PESO (WEIGHT) Kg	2,4	4,1	5,1

B MONTAGGIO-*MOUNTING*

POLE

ADJUSTABLE MOUNTING BRACKET

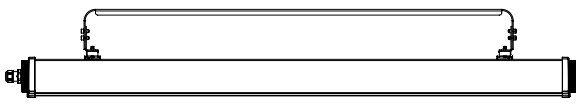

TELESCOPIC BRACKET

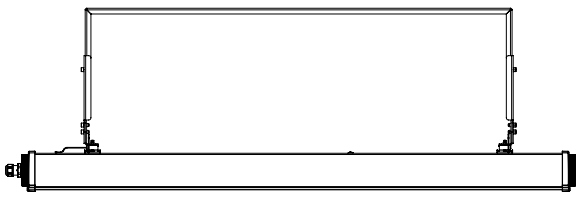

MOUNTING ACCESSORIES - DETAILS	**S600**	**M1200**	**L1500**
POLE (ORDER CODE)	20184	20184	20184
WEIGHT (KG) POLE	0,3	0,3	0,3
ADJSTABLE MOUNTING BRACKET (ORDER CODE)	20181	20182	20183
WEIGHT (KG) BRACKET	0,8	1,6	2,0
TELESCOPIC BRACKET (ORDER CODE)	20186	20187	20188
WEIGHT (KG)TELESCOPIC BRACKET	1,4	2,0	2,4

B1

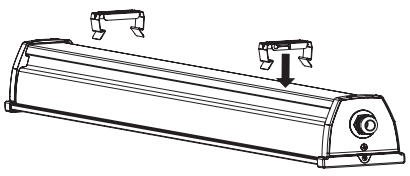

B2

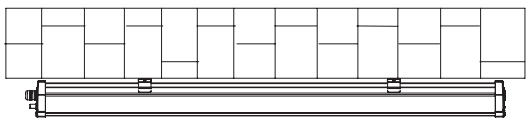

B3

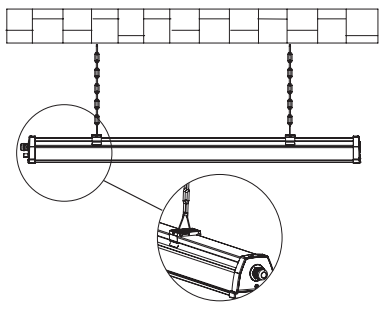

C INSTALLAZIONE E CABLAGGIO - *INSTALLATION AND WIRING*

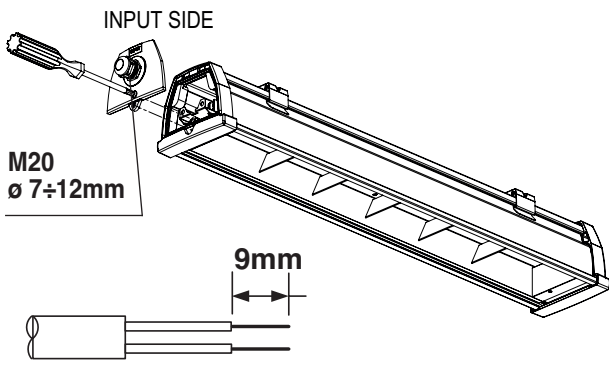

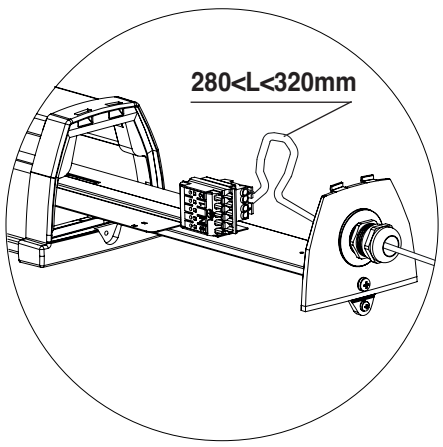

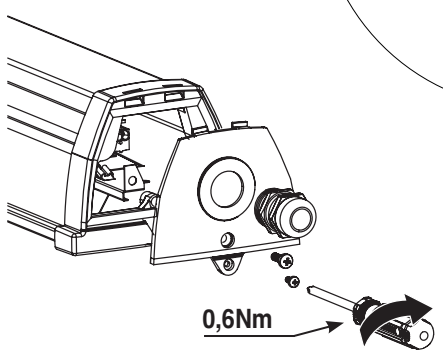

D MONTAGGIO SENSORE AUTODIMMER RADIO- *AUTO-DIMMING SENSOR RADIO INSTALLATION*

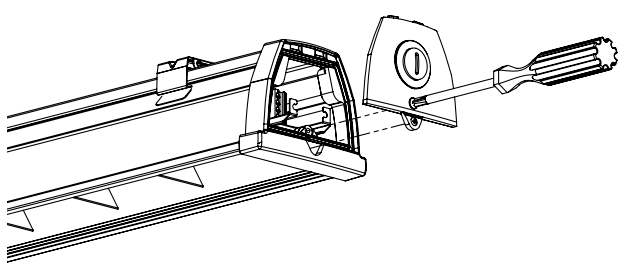

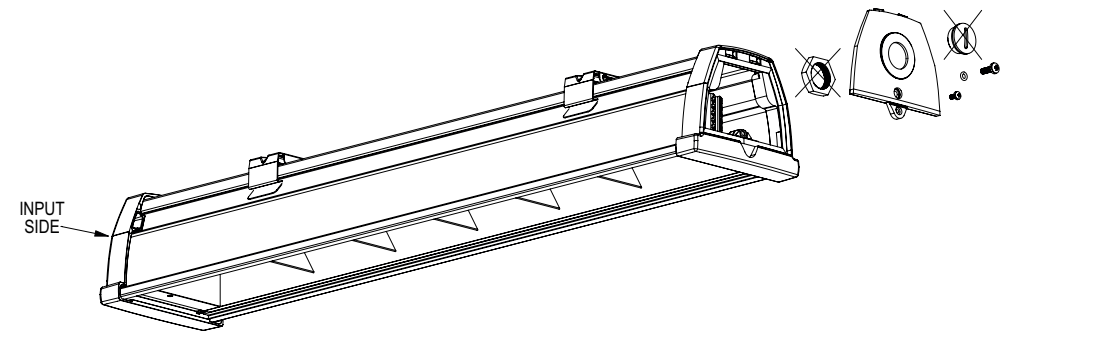

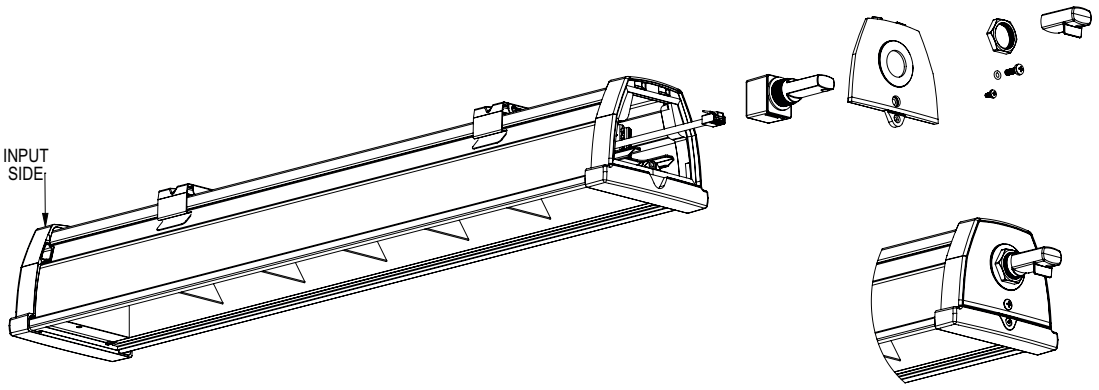

INSTALLAZIONE - *INSTALLATION*

Collegamento di un pulsante (es. PUSH TO DIM)
Connecting a button (es. PUSH TO DIM)

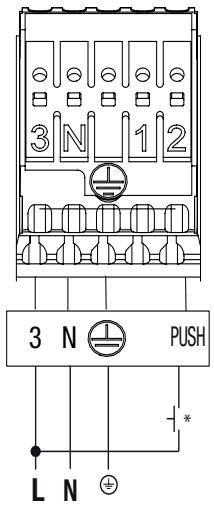

* ingresso di controllo ausiliario a 230VAC (PUSH)
* 230VAC auxiliary control input (PUSH)

230 Vac ±10%
216 Vdc ±20%
INPUT SUPPLY

Collegamento di un sensore con uscita a 230VAC
Connecting a sensor with 230VAC output

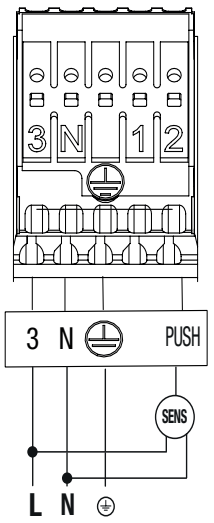

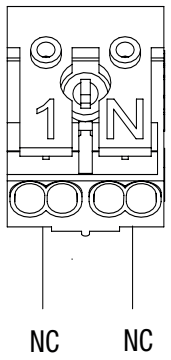

230 Vac ±10%
216 Vdc ±20%
INPUT SUPPLY

IMPORTANTE:

L'installazione deve essere svolta da personale qualificato secondo EN60079-17 e seguendo le indicazioni della norma EN60079-14.

APPLICAZIONI ATEX

AMBIENTI CON PRESENZA DI GAS:

II 3G Ex ec IIC T4 Gc
II 3D Ex tc IIIC T85°C Dc

-ZONA 2
-PRODOTTO DI GRUPPO II (Installabile solo in ambienti diversi da miniere)
-CATEGORIA: 3G (Con presenza di GAS e livello di rischio di esplosione normale)
-MODO DI PROTEZIONE: Ex ec (apparecchiatura Non scintillante).
-GRUPPO DEL GAS: IIC
-CLASSE DI TEMPERATURA: T4 (135°C) - Massima temperatura di superficie, interna ed esterna, dei componenti significativi con una temperatura ambiente pari a 50°C.

AMBIENTI CON PRESENZA DI POLVERI:

II 3G Ex ec IIC T4 Gc
II 3D Ex tc IIIC T85°C Dc

- ZONA 22
-PRODOTTO DI GRUPPO II (Installabile solo in ambienti diversi da miniere)
-CATEGORIA: 3D (Con presenza di POLVERI e livello di rischio di esplosione normale)
-MODO DI PROTEZIONE: Ex tc (apparecchiatura elettrica protetta da Custodia).
-LIVELLO DI PROTEZIONE: IIIC (IP6x)
-CLASSE DI TEMPERATURA: T85 (85°C) - Massima temperatura delle superfici esterne con temperatura ambiente pari a 50°C.

CONDIZIONI PER L'USO SICURO:
X Non aprire sotto tensione.
X Pulire la superficie esterna del prodotto con uno straccio bagnato per evitare scariche elettrostatiche.
-Prima di effettuare qualsiasi operazione di pulizia o di manutenzione, disattivare l'apparecchio dalla rete.
-Per l'impiego in luoghi classificati ATEX è necessario serrare la vite di chiusura testata con una forza di 0,6Nm.
-Il dispositivo NON è provvisto di morsetto per la connessione equipotenziale.

Beghelli S.p.A. dichiara che i prodotti serie Acciaio Extreme LED sono classificati "II 3G Ex ec IIC T4 Gc" e "II 3D Ex ec IIIC T85°C Dc" e conformi ai requisiti stabiliti dalle direttive 2014/34/UE (ATEX) e 2014/30/UE (EMC).
NORME:
CEI EN 60079-0: 2024
CEI EN 60079-7: 2015+A1:2018
CEI EN 60079-31: 2024
CEI EN 55015: 2019+A11:2020
CEI EN 61000-3-2: 2019+A1:2021
CEI EN 61000-3-3: 2013+A2:2021
CEI EN 61547: 2023

UTILIZZO DEL SENSORE AUTODIMMER RADIO (COD. 15051 IN DOTAZIONE) (C)

Attenzione: mantenere i sensori lontani da sorgenti luminose esterne e possibilmente allineati.

CARATTERISTICHE TECNICHE RADIO

•Banda di frequenza: 2,4GHz-2,4835GHz
•Potenza RF: <100mW e.i.r.p.

AVVERTENZE - GARANZIA

-Questo apparecchio dovrà essere destinato solo all'uso per il quale è stato costruito. Ogni altro uso è da considerarsi improprio e pericoloso.
-La sorgente LED è di tipo non sostituibile. Per eventuali riparazioni rivolgersi ad un centro di assistenza tecnica autorizzato e richiedere l'utilizzo di ricambi originali. Il mancato rispetto di quanto sopra può compromettere la sicurezza dell'apparecchio.
-Per le modalità di intervento in garanzia contattare il Numero Verde 800 626626 o il Rivenditore Autorizzato.

I

IMPORTANT:

Installation must be carried out by qualified personnel in accordance with EN60079-17, and following the indications of Standard EN60079-14.

ATEX APPLICATIONS

GAS ENVIRONMENTS:

II 3G Ex ec IIC T4 Gc
II 3D Ex tc IIIC T85°C Dc

-ZONE 2
-GROUP II PRODUCT (may only be installed above ground)
-CATEGORY: 3G (with GAS and normal explosion risk level)
-PROTECTION METHOD: Ex nA (non-sparking equipment)
-GAS GROUP: IIC
-TEMPERATURE CLASS: T4 (135°C) - Maximum internal and external surface temperature of the main components at an atmospheric temperature of 50°C.

DUST ENVIRONMENTS:

II 3G Ex ec IIC T4 Gc
II 3D Ex tc IIIC T85°C Dc

-ZONE 22
-GROUP II PRODUCT (may only be installed above ground)
-CATEGORY: 3D (with DUST and normal explosion risk level)
-PROTECTION METHOD: Ex tc (electrical equipment protected by casing)
-SECURITY LEVEL: IIIC (IP6x)
-TEMPERATURE CLASS: T85 (85°C) - Maximum external surface temperature with an ambient temperature of 50°C.

CONDITIONS FOR SAFE USE:
X Do not open when energised.
X Clean the outside of the product using a damp cloth, in order to avoid electric shocks.
- Disconnect the device from the mains before starting to clean or service it.
- Tighten the head fixing screw with a torque of 0.6Nm to install the product in ATEX classified areas.
- The device is NOT equipped with a terminal for an equipotential connection.

Beghelli S.p.A. declares that the products Acciaio Extreme LED are classified "II 3G Ex nA IIB T4 Gc" and "II 3D Ex tc IIIC T80°C Dc" and comply with the requisites of Directives 2014/34/UE (ATEX) and 2014/30/UE (EMC).
STANDARDS:
CEI EN 60079-0: 2024
CEI EN 60079-7: 2015+A1:2018
CEI EN 60079-31: 2024
CEI EN 55015: 2019+A11:2020
CEI EN 61000-3-2: 2019+A1:2021
CEI EN 61000-3-3: 2013+A2:2021
CEI EN 61547: 2023

USING THE AUTODIMMER SENSOR RADIO (COD.15051 IN DOTAZIONE) (C)

Important: keep the sensors away from any possibly aligned external light sources.

RADIO TECHNICAL CHARACTERISTICS

•Frequency band: 2.4GHz-2.4835GHz
•RF power: <100mW e.i.r.p.

WARNINGS - GUARANTEE

- This device shall be used exclusively for the purpose for which it has been designed. Any other use is considered improper and therefore dangerous.
- LED source is not replaceable. Contact an authorised technical service centre for any repairs possibly required use only original spare parts. The lacked respect of the above conditions may compromise the safety of the device.
- For details regarding warranty services, contact an authorized dealer.

GB

WICHTIG:

Die Installation muss durch qualifiziertes Personal in Übereinstimmung mit EN60079-17 und den Hinweisen der Norm EN60079-14 ausgeführt werden.

ATEX-ANWENDUNGEN

GAS-UMGEBUNGEN:

II 3G Ex ec IIC T4 Gc
II 3D Ex tc IIIC T85°C Dc

- ZONE 2
- PRODUKT DER GRUPPE II (darf nur überirdisch installiert werden)
- KATEGORIE: 3G (mit GAS und normalem Explosionsrisiko-Level)
- SCHUTZART: Ex nA (nichtfunkende Betriebsmittel)
- GASGRUPPE: IIC
- TEMPERATURKLASSE: T4 (135°C) - Maximale interne und externe Oberflächentemperatur der Hauptkomponenten bei einer atmosphärischen Temperatur von 50°C.

STAUB-UMGEBUNGEN:

II 3G Ex ec IIC T4 Gc
II 3D Ex tc IIIC T85°C Dc

- ZONE 22
- PRODUKT DER GRUPPE II (darf nur überirdisch installiert werden)
- KATEGORIE: 3D (mit STAUB und normalem Explosionsrisiko-Level)
- SCHUTZART: Ex tc (elektrische Betriebsmittel durch Umhausung geschützt)
- Sicherheitsstufe: IIIC (IP6x)
- TEMPERATURKLASSE: T85 (85°C) - Maximale Außenoberflächentemperatur bei einer Umgebungstemperatur von 50 °C.

BEDINGUNGEN ZUR SICHEREN ANWENDUNG:
X Nicht öffnen, wenn unter Spannung stehend.
X Die Außenseite des Produkts mit einem feuchten Tuch reinigen, um elektrische Schläge zu vermeiden.
- Das Gerät von der Netzspannung trennen, bevor mit einer Reinigung oder Wartung begonnen wird.
- Für den Einsatz in ATEX-klassifizierten Lagen muss die Befestigungsschraube mit einem Drehmoment von 0,6Nm angezogen werden.
- Das Gerät ist NICHT mit einem Anschluss zur Potentialausgleichsverbindung ausgestattet.

Beghelli S.p.A. erklärt, dass die Produkte Acciaio Extreme LED bezüglich "II 3G Ex nA IIB T4 Gc" und "II 3D Ex tc IIIC T80°C Dc" klassifiziert sind und mit den Anforderungen der Richtlinien 2014/34/UE (ATEX) und 2014/30/UE (EMC) übereinstimmen.NORMEN:
CEI EN 60079-0: 2024
CEI EN 60079-7: 2015+A1:2018
CEI EN 60079-31: 2024
CEI EN 55015: 2019+A11:2020
CEI EN 61000-3-2: 2019+A1:2021
CEI EN 61000-3-3: 2013+A2:2021
CEI EN 61547: 2023

VERWENDUNG DES AUTODIMM-MODUL RADIO (ART.NR.: 15051 IN DOTAZIONE) (C)

Achtung: Den Sensor nicht in der Nähe von externen Lichtquellen platzieren.

FUNKTECHNISCHE EIGENSCHAFTEN

•Frequenzband: 2,4GHz-2,4835GHz
•RF-Leistung: <100mW e.i.r.p.

WARNHINWEISE - GARANTIE

- Das Gerät darf ausschließlich für den Zweck, für den es hergestellt wurde, verwendet werden. Jede davon abweichende Verwendung wird als nicht zweckentsprechend und somit als gefährlich angesehen.
- Die LED-Quelle ist nicht auswechselbar. Wenden Sie sich bei Reparatureingriffen an eine zugelassene technische Servicestelle und fordern Sie Originalersatzteile an. Das Nichteinhalten vorstehender Bestimmungen kann die Gerätesicherheit gefährden.
- Zu Fragen der Garantiebedienungen kontaktieren Sie uns unter +49 (0)206497010 oder eine autorisierten Händler.

D

DŮLEŽITÉ:

Instalace musí být provedena kvalifikovaným personálem v souladu s EN60079-17 a podle pokynů standartu EN60079-14.

APLIKACE ATEX

PROSTŘEDÍ S PLYNY:

II 3G Ex ec IIC T4 Gc
II 3D Ex tc IIIC T85°C Dc

- ZÓNA 2
- PRODUKT SKUPINY II (lze instalovat pouze nad zemí)
- KATEGORIE: 3G (s běžnými rizikovými úrovněmi a GAS)
- OCHRANNÁ METODA: Ex nA (prostředí bez jisker)
- PLYNOVÁ SKUPINA: IIC
- TEPLOTNÍ SKUPINA: T4 (135°C) - Maximální interní a externí teplota povrchu hlavních komponentů při atmosferické teplotě 50°C.

PRAŠNÉ PROSTŘEDÍ:

II 3G Ex ec IIC T4 Gc
II 3D Ex tc IIIC T85°C Dc

- ZÓNA 22
- PRODUKT SKUPINY II (lze instalovat pouze nad zemí)
- KATEGORIE: 3D (s rizikem prachu a běžným rizikem exploze)
- OCHRANNÁ METODA: Ex tc (elektronické vybavení chráněné krytem)
- BEZPEČNOSTNÍ ÚROVEŇ: IIC (IP6x)
- TEPLOTNÍ SKUPINA: T85 (85°C) - Maximální teplota vnějšího povrchu při teplotě okolí 50 °C.

PODMÍNKY BEZPEČNÉHO POUŽÍVÁNÍ:
- Teplotní rozmezí: 0÷40°C
X Neotvírat pod napětím.
X Pro předejití úrazu elektrickým proudem čistit kryt produktu vlhkým hadrem.
- Před čištěním nebo údržbou odpojte zařízení od proudu .
- Při instalaci v ATEX klasifikovaných oblastech dotáhněte šrouby momentovým klíčem 0.6Nm.
- Zařízení NENÍ vybaveno terminálem pro ekvipotenciální připojení.

Beghelli S.p.A. deklaruje, že produkt je klasifikován "II 3G Ex nA IIB T4 Gc" a II 3D Ex tc IIIC T80°C Dc" a vyhovuje náležitostem směrnice 2014/34/UE (ATEX) a 2014/30/UE (EMC).
NORMY:
CEI EN 60079-0: 2024
CEI EN 60079-7: 2015+A1:2018
CEI EN 60079-31: 2024
CEI EN 55015: 2019+A11:2020
CEI EN 61000-3-2: 2019+A1:2021
CEI EN 61000-3-3: 2013+A2:2021
CEI EN 61547: 2023

POUŽITÍ SENZORU AUTODIMMER RADIO (KÓD 15051 IN DOTAZIONE) (C)

Upozornění: udržujte senzory dále od ostatních externích světelných zdrojů.

RADIOTECHNICKÁ CHARAKTERISTIKA

•Frekvenční pásmo: 2,4GHz ÷ 2,4835GHz
•RF výkon: < 100 mW EIRP (ekvivalentní izotropně vyzářený výkon)

UPOZORNĚNÍ - ZÁRUKA

- Toto svítidlo může být použito pouze k účelu, pro nějž bylo vyrobeno.
- Zdroj LED nelze vyměnit.. Pro případné opravy se obraťte na autorizované servisní středisko, které používá pouze originální náhradní díly. Nerespektování výše uvedených podmínek může ohrozit bezpečnost zařízení.
- Podrobnosti o záručních službách získáte u autorizovaného prodejce.

CZ