HighBay HE



100W

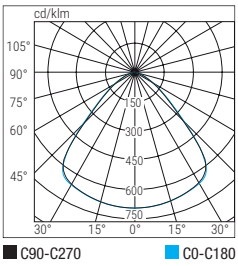

TECHNICKÉ PARAMETRY

Pokles světelného toku při 25 °C ≥50.000h (L90B10)
Jmenovité napětí 230 VAC ±10 %, 50–60 Hz
Montáž závěsná, stropní, nástěnná
Těleso polyesterem práškovaný hliníkový tlakový odlitek, RAL 9005
Optika kruhová PMMA čočka
Normy CE, UKCA, ČSN EN 60598-1, ČSN EN 60598-2-1, ČSN EN 60598-2-22, ČSN EN 62471, 2014/53/UE

APLIKACE

průmysl, logistické sklady, hangáry

CHARACTERISTICS

Luminous flux retention at 25°C ≥50.000h (L90B10)
Power supply 230 VAC ±10%, 50–60 Hz
Mounting *Suspended, ceiling, wall*
Housing *Polyester powder-coated die-cast aluminium, RAL 9005*
Optics *Round PMMA Lens*
Compliance *CE, UKCA, EN60598-1, EN60598-2-1, EN 62471, 2014/53/EU, EN60598-2-22, DIN 18031-3*

APPLICATIONS

Industry, logistics warehouses, hangars



W	Rozměry / Dimensions mm		
	H	H1	Ø
100	123	118	265
150	123	118	290
200	123	200	320

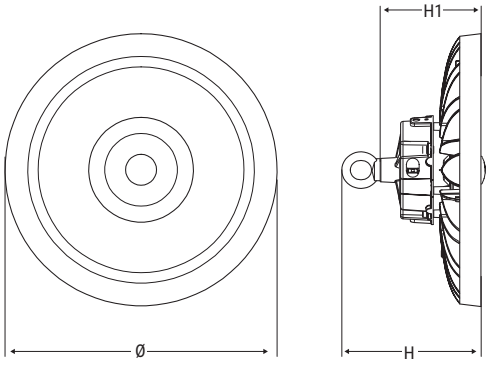



Senzor pohybu
Motion sensor



Rychlá montáž
Quick mounting

	Kód Code	Popis Description	Optika Optics	Výkon Power W	Teplota chrom. Colour Temp. K	CRI	Svět. tok LED LED Flux lm (Tj=25°C)	Svět. tok Flux lm	lm/W	Kg	
ED	**76306**	HIGHBAY HE 100W 16000lm 4K	120°	100	4000	>80	18400	16000	160	1.7	0-÷10V
	76307	HIGHBAY HE 150W 24000lm 4K	120°	150	4000	>80	27600	24000	160	1.9	
	76308	HIGHBAY HE 200W 32000lm 4K	120°	200	4000	>80	36800	32000	160	2.35	
	76309	HIGHBAY HE EM 100W 16000lm 4K	120°	100	4000	>80	18400	16000	160	2.75	EMERGENCY
	76310	HIGHBAY HE EM 150W 24000lm 4K	120°	150	4000	>80	27600	24000	160	3	
	76311	HIGHBAY HE EM 200W 32000lm 4K	120°	200	4000	>80	36800	32000	160	3.4	

PŘÍSLUŠENSTVÍ - dodáváno včetně / ***ACCESSORIES*** - *included*



ŠROUBOVACÍ OČKA PRO ZÁVĚSNOU MONTÁŽ
EYE-BOLT FOR SUSPENDED MOUNTING



JEDNOTKA BATERIE A INVERTER
INVERTER & BATTERY UNIT
Pouze pro nouzové verze / only emergency version

PŘÍSLUŠENSTVÍ - nutno objednat zvlášť / ***ACCESSORIES*** - *to be ordered separately*



NATÁČECÍ KONZOLA / *SWIVEL BRACKET*

Kód / Code **40919** (100W-150W-200W)



SENZOR POHYBU
MOTION SENSOR

Kód / Code **40915**