FH-M



ASYMETRICKÁ OPTIKA
ASYMMETRIC OPTIC

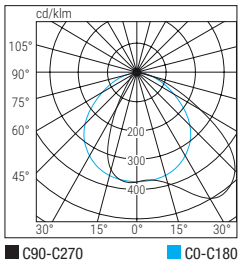

SYMETRICKÁ OPTIKA
SYMMETRIC OPTIC

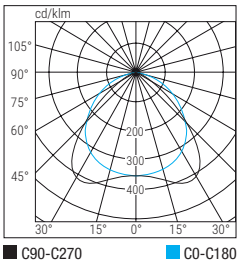

TECHNICKÉ PARAMETRY

Pokles světelného toku při 25 °C ≥69.000h (L90B10)
Jmenovité napětí 230 VAC ±10 %, 50–60 Hz
Montáž na zem, nástěnná, stožáry, závěsná, přisazená na strop
Těleso tlakový odlitek z hliníku v barvě RAL 7040
Optika leštěný anodizovaný hliník, symetrická nebo asymetrická charakteristika
Difuzér tvrzené prizmatické sklo, 4 mm
Normy ČSN EN 60598-1, ČSN EN 60598- 2-1, ČSN EN 60598-2-22, DIN 18031-3, ČSN EN 62471 (fotobiologická bezpečnost), 2014/53/EU

APLIKACE

průmysl, sektor služeb, veřejný sektor

CHARACTERISTICS

Luminous flux retention at 25°C ≥69.000h (L90B10)
Power supply 230 V AC ±10 %, 50–60 Hz
Mounting *Floor, wall, lighthouse towers, suspended, ceiling*
Housing *Polyester powder-coated die-cast aluminium, RAL 7040*
Optics *Anti-iridescent polished, high reflectance Aluminium reflector. Symmetrical, Asymmetrical*
Screen *Tempered glass prism, 4mm*
Compliance *CE, UKCA, EN 60598-1, EN 60598-2-1, EN 60598-2-22, DIN 18031-3, EN 62471 (photobiological risk-free), 2014/53/EU*

APPLICATIONS

Industry, services sector, residential



Rozměry / Dimensions **mm**		
L	**B**	**H**
323	319	116

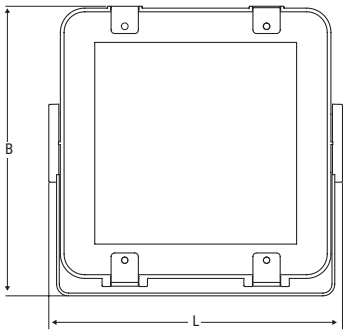

	Kód Code	**Popis** Description	**Optika** Optics	**Výkon** Power **W**	**Teplota chrom.** Colour Temp. **K**	**CRI**	**Sv. tok LED** LED Flux **lm (Tj=25°C)**	**Svět. tok** Flux **lm**	**lm/W**	**Kg**	
RD	**40800**	PRO/RIF 50W REGOLABILE 3K	Sym / Asym	50 42 35 28	3000	>80	8150	7059 6171 5307 4333	141 145 150 153	4	NASTAVITELNÉ / ADJUSTABLE
	40803	PRO/RIF 100W REGOLABILE 3K	Sym / Asym	100 84 70 56	3000	>80	15400	13369 11841 10238 8448	134 140 146 152	4	
	40801	PRO/RIF 50W REGOLABILE 4K	Sym / Asym	50 42 35 28	4000	>80	8550	7430 6496 5586 4561	149 153 158 161	4	
	40804	PRO/RIF 100W REGOLABILE 4K	Sym / Asym	100 84 70 56	4000	>80	16200	14073 12464 10777 8893	141 148 154 160	4	
DALI	**40800DL**	PRO/RIF 75W DALI 3K	Sym / Asym	74	3000	>80	13100	11385	154	4	DALI 2
	40803DL	PRO/RIF 100W DALI 3K	Sym / Asym	100	3000	>80	16700	14500	145	4	
	40801DL	PRO/RIF 75W DALI 4K	Sym / Asym	74	4000	>80	13800	11984	162	4	
	40804DL	PRO/RIF 100W DALI 4K	Sym / Asym	100	4000	>80	17600	15300	153	4	
SDB	**40940**	PRO/RIF 75W SDB 3K	Sym / Asym	74	3000	>80	13100	11385	154	4	BLUETOOTH
	40943	PRO/RIF 100W SDB 3K	Sym / Asym	100	3000	>80	16700	14500	145	4	
	40941	PRO/RIF 75W SDB 4K	Sym / Asym	74	4000	>80	13800	11984	162	4	
	40944	PRO/RIF 100W SDB 4K	Sym / Asym	100	4000	>80	17600	15300	153	4	

FH-M

PŘÍSLUŠENSTVÍ – dodáváno včetně / ***ACCESSORIES*** - *included*

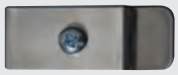

ANTI-VANDAL ŠROUBY
VANDAL-PROOF SCREWS



GONIOMETRICKÁ KONZOLA
GONIOMETRIC BRACKET



KABELOVÁ PRŮCHODKA M20 S VENTILEM
M20 CABLE GLAND WITH VENTILATION VALVE

PŘÍSLUŠENSTVÍ – nutno objednat zvlášť / ***ACCESSORIES*** - *to be ordered separately*



KONZOLA PRO INSTALACI NA NAPÁJECÍ LIŠTU
MOUNTING BRACKET FOR ELECTRIFIED BAR

Kód / Code **12659**



ADAPTÉR PRO MONTÁŽ NA STROP
CEILING MOUNTING BRACKET

Kód / Code **12664**



KONZOLA NA STOŽÁR 2X 60-76
POLE END CAP 2X 60-76

Kód / Code **12661**



KONZOLA NA STOŽÁR 4X 60-76
POLE END CAP 4X 60-76

Kód / Code **12662**



SADA LANKOVÝCH ZÁVĚSŮ
HIGH BAY LIGHT SUSPENSION CABLE

Kód / Code **12663**

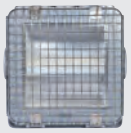

OCHRANNÁ MŘÍŽKA
PROTECTIVE GRID

Kód / Code **12657**

SD ACCESSORI - da ordinare separatamente / ***ACCESSORIES*** - *to be ordered separately*



ŘÍDICÍ JEDNOTKA LOGICA
LOGICA CONTROL UNIT

SD LGFM - Kód / Code **21102**



VYSÍLACÍ MODUL
HOME AUTOMATION RADIO TRANSMITTER

Kód / Code **20104**



KONCENTRÁTOR WIFI BLUETOOTH
WiFi BLUETOOTH CONCENTRATOR
1 ovládací vstup / *1 control input*

Kód / Code **15064**



KONCENTRÁTOR BLUETOOTH EASY BOX
BLUETOOTH EASY BOX CONCENTRATOR

WiFi - Kód / Code **15174**
WiFi ETHERNET - Kód / Code **15074**



AUTODIMMER / RADIO MODULY
AUTODIMMER/RADIO MODULES

AUTODIMMER - Kód / Code **15053**
AUTODIMMER + RADIO - Kód / Code **15054**

SVÍTIDLO + PŘEDZAPOJENÝ NOUZOVÝ LED INVERTER – modulární kódování
LUMINAIRE + EMERGENCY WITH PRE-WIRED LED INVERTER *- modular coding*

0°C +40°C

VESTAVNÝ INVERTER *BUILT-IN INVERTER*	**KONCOVKA** *SUFFIX*	**NOUZOVÝ SYSTÉM** *EMERGENCY SYSTEM*	**MAX. SV TOK (lm)** *MAX FLUX (lm)*	**AUTONOMIE (h)** *AUTONOMY (h)*
	TR	**TR**	1300/850/650/450	1/1.5/2/3
	AT	**AT**	950/650/475/300/150	1/1.5/2/3/8
	CT	**CT**	950/650/475/300/150	1/1.5/2/3/8



BOOSTER BATERIE / ***BATTERY***
pouze pro inverter AT - CT / For AT - CT Inverters only
Baterie LiFe 6.4V 1,5Ah pro zvýšení výkonu
LiFe 6.4V 1,5Ah Battery to increase performance

Cod. **RA13**

ZVÝŠENÍ VÝKONU/ ***PERFORMANCE INCREASE***
N.1 RA13 - max. nouzový svět. tok 1900lm
N.1 RA13 - Max emergency Flux 1900lm
N.2 RA13 - max. nouzový svět. tok 2550lm
N.2 RA13 - Max emergency Flux 2550lm



MODULO / MODULE LG - LGFM - DALI
pouze pro inverter CT / *For CT Inverters only*

LG - Kód / Code **15079** **LG**
LGFM - Kód / Code **15037** **LGFM**
DALI - Kód / Code **15080** **DALI**

Každé svítidlo v této sérii může být konfigurováno a předzapojeno přímo v Beghelli, připravené na montáž. Pro objednání vytvořte kód specifikováním ovládacího systému za použití tabulek výše. Kód SVÍTIDLA + KONCOVKA např. pro objednání CentralTest (CT) FH-M floodlightu, přidejte ke kódu 40800 koncovku CT = kód 40800CT

Each unit in this series can be configured and pre-wired directly in Beghelli, as a delivery time, two additional weeks to the standard lead time. For orders, create the code by specifying the control system using the following tables: Cod. LUMINAIRE + SUFFIX, for example, to order an CentralTest (CT) luminaire, add to the Cod. 40800 the suffix CT = Cod. 40800CT

