Strada



OPTIKA MĚSTSKÉ ULICE
URBAN-EXTRA URBAN STREET

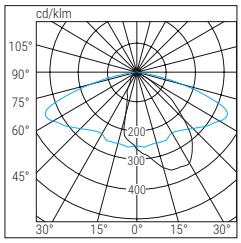

C90-C270 C0-C180

OPTIKA MĚSTSKÉ/PŘÍMĚSTSKÉ ULICE – HLUBOKÝ PAPRSEK
URBAN/EXTRA URBAN LONG BEAM

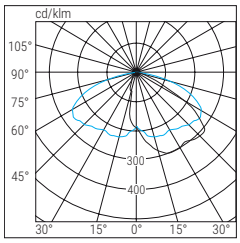

C90-C270 C0-C180

OPTIKA MĚSTSKÉ CYKLOSTEZKY / PARKOVIŠTĚ
URBAN CYCLING PATH / PARKING OPTICS

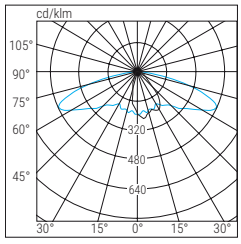

C90-C270 C0-C180

MOŽNOSTI VYUŽITÍ OPTIK
Předměstské nebo městské cesty (ME2, ME3A, ME3B, ME4A, ME4B, ME5, ME6) a cyklostezky (CE, S)

FIELDS OF OPTICS APPLICATION
Suburban and urban roads (ME2,ME3A, ME3B, ME4A, ME4B, ME5, ME6) and cycle paths (CE, S)

TECHNICKÉ PARAMETRY

Pokles světelného toku při 25 °C ≥188.000h (L90B10)
Jmenovité napětí 230 VAC ±10 %, 50–60 Hz
Montáž stožár nebo výložník Ø 60 mm
Těleso tlakový odlitek z hliníku v barvě RAL 7040
Optika parabolický reflektor z leštěného hliníku
Difuzér tvrzené sklo, 5 mm
Normy Č SN EN 60598-1, ČSN EN 60598-2-3, ČSN EN 60598-2-22, ČSN EN 62471 (fotobiologická bezpečnost), 2014/53/EU

APLIKACE

veřejné a soukromé cesty, parkoviště

CHARACTERISTICS

Luminous flux retention at 25°C ≥188.000h (L90B10)
Power supply 230 VAC ±10%, 50–60 Hz
Mounting *Pole or arm Ø60 mm*
Housing *Polyester powder-coated die-cast aluminium, RAL 7040*
Optics *Anti-iridescent polished anodised, high reflectance Aluminium.*
Screen *Tempered glass, 5mm thick*
Compliance *CE, UKCA, EN 60598-1, EN 60598-2-3, EN 60598-2-22, EN 62471 (photobiological-risk free), 2014/53/EU*

APPLICATIONS

Public and private roads, parking

IP66 | IK09 | 960° | -20°C +40°C

VIRTUÁLNÍ PŮLNOC
VIRTUAL MIDNIGHT

Rozměry / Dimensions **mm**			
L	**B**	**H**	**Ø**
611	320	88	60

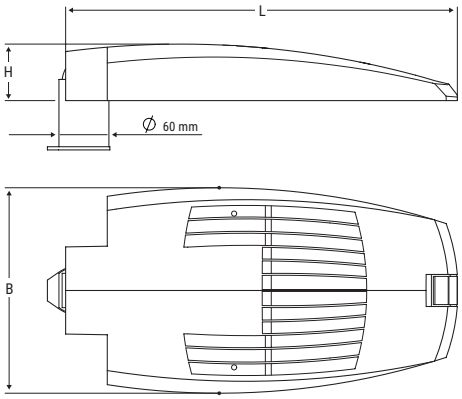

VIRTUÁLNÍ PŮLNOC

Zařízení schopné snížit noční světelný výkon svítidel veřejného osvětlení na základě časů zapnutí a vypnutí, které jsou určeny časovým spínačem nebo astronomickými hodinami. Profil stmívání se řídí předem stanovenou logikou, která na základě času večerního zapnutí a ranního vypnutí vypočítá „střední bod“ (půlnoc).

VIRTUAL MIDNIGHT

Device capable to reduce the night-time power of the street lighting according to the ON and OFF times defined by a timer or astronomical clock. The dimming profile follows a predetermined relationship that calculates the MidNight point at the times of switching on in the evening and switching off in the morning.

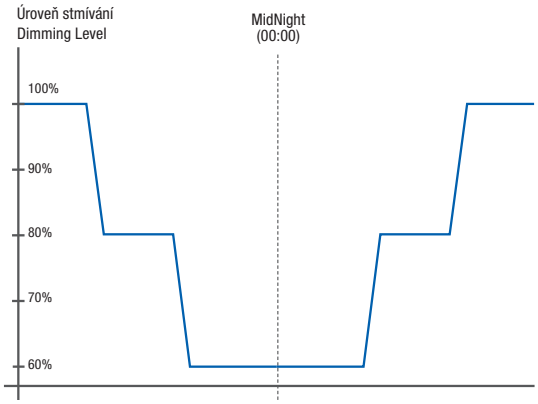

Kód Code	**Popis** Description	**Optika** Optics	**Výkon** Power **W**	**Teplota chrom.** Colour Temp. **K**	**CRI**	**Sv. tok LED** LED Flux **lm (Tj=25°C)**	**Svět. tok** Flux **lm**	**lm/W**	**Kg**
46044	STRADA LED DL/MV 35 R EX 3K	příměstská ulice *Extraurban street*	37	3000	>70	5750	5000	135	7
46045	STRADA LED DL/MV 50 R EX 3K	příměstská ulice *Extraurban street*	54	3000	>70	8050	7000	130	7
46046	STRADA LED DL/MV 70 R EX 3K	příměstská ulice *Extraurban street*	75	3000	>70	11500	10000	133	7
46047	STRADA LED DL/MV 110 R EX 3K	příměstská ulice *Extraurban street*	103	3000	>70	16100	14000	136	7
46048	STRADA LED DL/MV 130 R EX 3K	příměstská ulice *Extraurban street*	135	3000	>70	20700	18000	133	7
46049	STRADA LED DL/MV 35 R EX L 3K	přím. ulice dlouhý dosah *Long range Extr.Urb Street*	37	3000	>70	5750	5000	135	7
46050	STRADA LED DL/MV 50 R EX L 3K	přím. ulice dlouhý dosah *Long range Extr.Urb Street*	54	3000	>70	8050	7000	130	7

Strada

Kód Code	Popis Description	Optika Optics	Výkon Power W	Teplota chrom. Colour Temp. K	CRI	Sv. tok LED LED Flux lm (Tj=25°C)	Svět. tok Flux lm	lm/W	Kg
VIRTUÁLNÍ PŮLNOC / VIRTUAL MIDNIGHT - DALI									
46051	STRADA LED DL/MV 70 R EX L 3K	Stradal. Extraurb. F. Lungo *Long range Extr.Urb Street*	75	3000	>70	11500	10000	133	7
46052	STRADA LED DL/MV 110 R EX L 3K	Stradal. Extraurb. F. Lungo *Long range Extr.Urb Street*	103	3000	>70	16100	14000	136	7
46053	STRADA LED DL/MV 130 R EX L 3K	Stradal. Extraurb. F. Lungo *Long range Extr.Urb Street*	135	3000	>70	20700	18000	133	7
46054	STRADA LED DL/MV 25 R UC 3K	městské cyklostezky/parky *Urban Cycle/Ped/Park*	25	3000	>70	3800	3300	132	7
46055	STRADA LED DL/MV 35 R UC 3K	městské cyklostezky/parky *Urban Cycle/Ped/Park*	35	3000	>70	5450	4700	134	7
46056	STRADA LED DL/MV 50 R UC 3K	městské cyklostezky/parky *Urban Cycle/Ped/Park*	50	3000	>70	7750	6700	134	7
46057	STRADA LED DL/MV 65 R UC 3K	městské cyklostezky/parky *Urban Cycle/Ped/Park*	68	3000	>70	10950	9500	140	7
46030	STRADA LED DL/MV 35 R EX 4K	příměstská ulice *Extraurban street*	37	4000	>70	5750	5000	135	7
46031	STRADA LED DL/MV 50 R EX 4K	příměstská ulice *Extraurban street*	54	4000	>70	8050	7000	130	7
46032	STRADA LED DL/MV 70 R EX 4K	příměstská ulice *Extraurban street*	75	4000	>70	11500	10000	133	7
46033	STRADA LED DL/MV 110 R EX 4K	příměstská ulice *Extraurban street*	103	4000	>70	16100	14000	136	7
46034	STRADA LED DL/MV 130 R EX 4K	příměstská ulice *Extraurban street*	135	4000	>70	20700	18000	133	7
46035	STRADA LED DL/MV 35 R EX L 4K	přím. ulice dlouhý dosah *Long range Extr.Urb Street*	37	4000	>70	5750	5000	135	7
46036	STRADA LED DL/MV 50 R EX L 4K	přím. ulice dlouhý dosah *Long range Extr.Urb Street*	54	4000	>70	8050	7000	130	7
46037	STRADA LED DL/MV 70 R EX L 4K	přím. ulice dlouhý dosah *Long range Extr.Urb Street*	75	4000	>70	11500	10000	133	7
46038	STRADA LED DL/MV 110 R EX L 4K	Stradal. Extraurb. F. Lungo *Long range Extr.Urb Street*	103	4000	>70	16100	14000	136	7
46039	STRADA LED DL/MV 130 R EX L 4K	Stradal. Extraurb. F. Lungo *Long range Extr.Urb Street*	135	4000	>70	20700	18000	133	7
46040	STRADA LED DL/MV 25 R UC 4K	městské cyklostezky/parky *Urban Cycle/Ped/Park*	25	4000	>70	3800	3300	132	7
46041	STRADA LED DL/MV 35 R UC 4K	městské cyklostezky/parky *Urban Cycle/Ped/Park*	35	4000	>70	5450	4700	134	7
46042	STRADA LED DL/MV 50 R UC 4K	městské cyklostezky/parky *Urban Cycle/Ped/Park*	50	4000	>70	7750	6700	134	7
46043	STRADA LED DL/MV 65 R UC 4K	městské cyklostezky/parky *Urban Cycle/Ped/Park*	68	4000	>70	10950	9500	140	7
ZHAGA									
46014	STRADA LED ZHAGA 35 R EX 3K	příměstská ulice *Extraurban street*	37	3000	>70	5750	5000	135	7
46015	STRADA LED ZHAGA 50 R EX 3K	příměstská ulice *Extraurban street*	54	3000	>70	8050	7000	130	7
46016	STRADA LED ZHAGA 70 R EX 3K	příměstská ulice *Extraurban street*	75	3000	>70	11500	10000	133	7
46017	STRADA LED ZHAGA 110 R EX 3K	příměstská ulice *Extraurban street*	103	3000	>70	16100	14000	136	7
46018	STRADA LED ZHAGA 130 R EX 3K	příměstská ulice *Extraurban street*	135	3000	>70	20700	18000	133	7

VIRTUÁLNÍ PŮLNOC A ROZHRANÍ DALI / VIRTUAL MIDNIGHT AND DALI INTERFACE

ZHAGA

Kód Code	Popis Description	Optika Optics	Výkon Power W	Teplota chrom. Colour Temp. K	CRI	Sv. tok LED LED Flux lm (Tj=25°C)	Svět. tok Flux lm	lm/W	Kg
46019	STRADA LED ZHAGA 35 R EX L 3K	přím. ulice dlouhý dosah *Long range Extr.Urb Street*	37	3000	>70	5750	5000	135	7
46020	STRADA LED ZHAGA 50 R EX L 3K	přím. ulice dlouhý dosah *Long range Extr.Urb Street*	54	3000	>70	8050	7000	130	7
46021	STRADA LED ZHAGA 70 R EX L 3K	přím. ulice dlouhý dosah *Long range Extr.Urb Street*	75	3000	>70	11500	10000	133	7
46022	STRADA LED ZHAGA 110 R EX L 3K	Stradal. Extraurb. F. Lungo *Long range Extr.Urb Street*	103	3000	>70	16100	14000	136	7
46023	STRADA LED ZHAGA 130 R EX L 3K	Stradal. Extraurb. F. Lungo *Long range Extr.Urb Street*	135	3000	>70	20700	18000	133	7
46024	STRADA LED ZHAGA 25 R UC 3K	městské cyklostezky/parky *Urban Cycle/Ped/Park*	25	3000	>70	3800	3300	132	7
46025	STRADA LED ZHAGA 35 R UC 3K	městské cyklostezky/parky *Urban Cycle/Ped/Park*	35	3000	>70	5450	4700	134	7
46026	STRADA LED ZHAGA 50 R UC 3K	městské cyklostezky/parky *Urban Cycle/Ped/Park*	50	3000	>70	7750	6700	134	7
46027	STRADA LED ZHAGA 65 R UC 3K	městské cyklostezky/parky *Urban Cycle/Ped/Park*	68	3000	>70	10950	9500	140	7
46000	STRADA LED ZHAGA 35 R EX 4K	příměstská ulice *Extraurban street*	37	4000	>70	5750	5000	135	7
46001	STRADA LED ZHAGA 50 R EX 4K	příměstská ulice *Extraurban street*	54	4000	>70	8050	7000	130	7
46002	STRADA LED ZHAGA 70 R EX 4K	příměstská ulice *Extraurban street*	75	4000	>70	11500	10000	133	7
46003	STRADA LED ZHAGA 110 R EX 4K	příměstská ulice *Extraurban street*	103	4000	>70	16100	14000	136	7
46004	STRADA LED ZHAGA 130 R EX 4K	příměstská ulice *Extraurban street*	135	4000	>70	20700	18000	133	7
46005	STRADA LED ZHAGA 35 R EX L 4K	Stradal. Extraurb. F. Lungo *Long range Extr.Urb Street*	37	4000	>70	5750	5000	135	7
46006	STRADA LED ZHAGA 50 R EX L 4K	Stradal. Extraurb. F. Lungo *Long range Extr.Urb Street*	54	4000	>70	8050	7000	130	7
46007	STRADA LED ZHAGA 70 R EX L 4K	Stradal. Extraurb. F. Lungo *Long range Extr.Urb Street*	75	4000	>70	11500	10000	133	7
46008	STRADA LED ZHAGA 110 R EX L 4K	Stradal. Extraurb. F. Lungo *Long range Extr.Urb Street*	103	4000	>70	16100	14000	136	7
46009	STRADA LED ZHAGA 130 R EX L 4K	Stradal. Extraurb. F. Lungo *Long range Extr.Urb Street*	135	4000	>70	20700	18000	133	7
46010	STRADA LED ZHAGA 25 R UC 4K	městské cyklostezky/parky *Urban Cycle/Ped/Park*	25	4000	>70	3800	3300	132	7
46011	STRADA LED ZHAGA 35 R UC 4K	městské cyklostezky/parky *Urban Cycle/Ped/Park*	35	4000	>70	5450	4700	134	7
46012	STRADA LED ZHAGA 50 R UC 4K	městské cyklostezky/parky *Urban Cycle/Ped/Park*	50	4000	>70	7750	6700	134	7
46013	STRADA LED ZHAGA 65 R UC 4K	městské cyklostezky/parky *Urban Cycle/Ped/Park*	68	4000	>70	10950	9500	140	7

ZHAGA

ZHAGA