HighBay HP



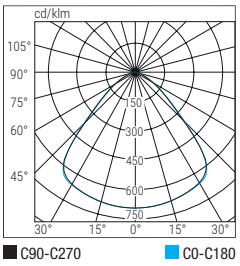

TECHNICKÉ PARAMETRY

Pokles světelného toku při 25 °C ≥50.000h (L90B10)

Jmenovité napětí 230 VAC ±10 %, 50–60 Hz

Montáž závěsná, přisazená na strop, stěnu, na podlahu

Těleso polyesterem práškovaný tlakový odlitek z hliníku, RAL 7040

Optika do kruhu uspořádané PMMA čočky

Normy CE, UKCA, ČSN EN 60598-1, ČSN EN 60598-2-1, ČSN EN 60598-2-22, ČSN EN 62471, 2014/53/UE

APPLIKACE

průmysl, logistické skladiště, hangáry

CHARACTERISTICS

Luminous flux retention at 25°C ≥50.000h (L90B10)

Power supply 230 VAC ±10%, 50–60 Hz

Mounting *Suspended, ceiling, wall, floor*

Housing *Polyester powder-coated die-cast aluminium, RAL 7040* ***Optics*** *Round PMMA Lens* ***Compliance*** *CE, UKCA, EN60598-1, EN60598-2-1, EN 62471, 2014/53/EU, EN60598-2-22, DIN 18031-3*

APPLICATIONS

Industry, logistics warehouses, hangars



Verze Version	Kód Code	Rozměry / Dimensions mm		
		H	H1	Ø
SDB	40232-40233	207	148	300
	40234-40235	229	165	360
ED	40204H-40205H	167	108	300
	40206H-40207H	189	125	360
DALI	40240-40241	207	148	300
	40242-40243	229	165	360

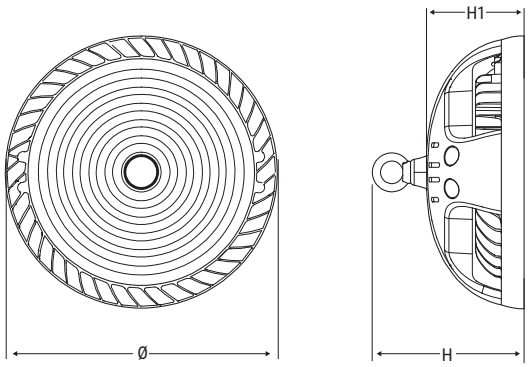

	Kód Code	Popis Description	Optika Optics	Výkon Power W	Teplota chrom. Colour Temp. K	CRI	Svět tok LED LED Flux lm (Tj=25°C)	Svět. tok Flux lm	lm/W	Kg	
ED	40204H	HIGHBAY HP 100W H 90°0-10V 4K	90°	100	4000	>80	20700	18000	180	3.9	0÷10V
	40205H	HIGHBAY HP 150W H 90°0-10V 4K	90°	150	4000	>80	31000	27000	180	4.5	
	40206H	HIGHBAY HP 200W 90°0-10V 4K ED	90°	200	4000	>80	41400	36000	180	7.0	
	40207H	HIGHBAY HP 240W H 90°0-10V 4K	90°	240	4000	>80	50000	43200	180	7.5	
DALI	40240	HIGHBAY HP 100W 90° DALI 4K	90°	100	4000	>80	20700	18000	180	4.2	DALI 2
	40241	HIGHBAY HP 150W 90° DALI 4K	90°	150	4000	>80	31000	27000	180	4.8	
	40242	HIGHBAY HP 200W 90° DALI 4K	90°	200	4000	>80	41400	36000	180	7.4	
	40243	HIGHBAY HP 240W 90° DALI 4K	90°	240	4000	>80	50000	43200	180	7.9	
SDB	40232	HIGHBAY HP 100W 90° SDB 4K	90°	100	4000	>80	20700	18000	180	4.2	BLUETOOTH
	40233	HIGHBAY HP 150W 90° SDB 4K	90°	150	4000	>80	31000	27000	180	4.8	
	40234	HIGHBAY HP 200W 90° SDB 4K	90°	200	4000	>80	41400	36000	180	7.4	
	40235	HIGHBAY HP 240W 90° SDB 4K	90°	240	4000	>80	50000	43200	180	7.9	

PŘÍSLUŠENSTVÍ – dodáváno včetně / ***ACCESSORIES*** - *included*



ŠROUBOVACÍ OČKA PRO ZÁVĚSNOU MONTÁŽ
EYE-BOLT FOR SUSPENDED MOUNTING

PŘÍSLUŠENSTVÍ – nutno objednat zvlášť / ***ACCESSORIES*** - *to be ordered separately*



SKLENĚNÝ DIFUZÉR 120°*GLASS DIFFUSER 120°*
Kód / Code. **40900** (100/150W)
Kód / Code **40901** (200/240W)



REFLEKTOR 70°
BELL 70°
Kód / Code **40904** (100/150W)
Kód / Code **40905** (200/240W)



POLYKARBONÁTOVÝ DIFUZÉR 120°
POLYCARBONATE DIFFUSER 120°
Kód / Code **40902** (100/150W)
Kód / Code **40903** (200/240W)



REFLEKTOR 90°
BELL 90°
Kód / Code **40906** (100/150W)
Kód / Code **40907** (200/240W)



NATÁČECÍ KONZOLA *SWIVEL BRACKET*
Kód / Code 40908 (100/150W)
Kód / Code 40909 (200/240W)

HighBay HP

SD PŘÍSLUŠENSTVÍ - dodáváno včetně / ***ACCESSORIES*** - *included*



SENZOR AUTODIMMER
AUTODIMMER LIGHT SENSOR

SD PŘÍSLUŠENSTVÍ – nutno objednat zvlášť / ***ACCESSORIES*** - *to be ordered separately*



ŘÍDICÍ JEDNOTKA LOGICA
LOGICA CONTROL UNIT

SD LGFM - Kód / Code **21102**



EXTERNÍ VYSÍLACÍ MODUL
HOME AUTOMATION RADIO TRANSMITTER

Kód / Code **20104**



KONCENTRÁTOR BLUETOOTH
BLUETOOTH CONCENTRATOR
1 ovládací vstup / *1 control input*

WiFi - Kód / Code **15064**



KONCENTRÁTOR BLUETOOTH EASY BOX
BLUETOOTH EASY BOX CONCENTRATOR

WiFi - Kód / Code **15174**
WiFi ETHERNET - Kód / Code **15074**



MODUL RADIO
RADIO MODULE

Kód / Code **15022**