Power Light



TECHNICKÉ PARAMETRY

Pokles světelného toku při 25°C ≥50.000h (L90B10)

Jmenovité napětí 230 VAC ±10 %, 50–60 Hz

Montáž osvětlovací věže, na zem, nástěnná, stožáry

Těleso polyesterem práškovaný černý tlakový odlitek z hliníku

Optika čiré PMMA čočky

Normy CE, UKCA, ČSN EN 60598-1, ČSN EN 60598-2-22, ČSN EN 60598-2-5, ČSN EN 62471 (bez fotobiologického rizika), 2014/53/UE, ČSN EN60598-2-22

APLIKACE

sportoviště, úseky silnic, venkovní průmyslové prostory, venkovní parkoviště

CHARACTERISTICS

Luminous *flux retention at 25°C ≥50.000h (L90B10)*

Power supply 230 VAC ±10%, 50–60 Hz

Mounting *Lighthouse tower, wall, pole, floor*

Housing *Polyester powder-coated die-cast aluminium, black*

Optics *Clear PMMA lenses*

Compliance *CE, UKCA, EN 60598-1, EN 60598-2-22, DIN 18031-3, EN 62471 (Biological risk-free), EN 60598-2-5, 2014/53/EU*

APPLICATIONS

Sports fields, road sections, industrial yards, outdoor car parks

10°

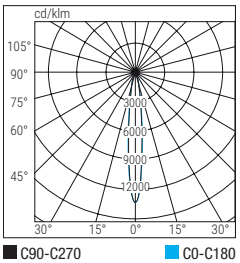

30°

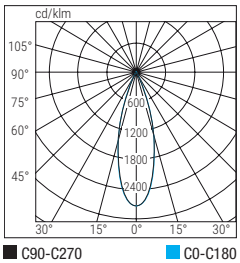

60°

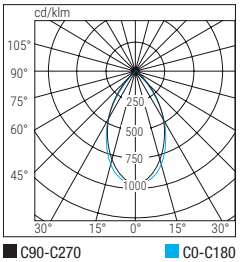

ASIM / *ASYM*

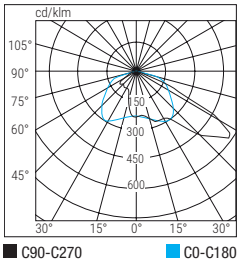

IP66	IK09	960°	-20°C +40°C

Verze Version	**Rozměry** / Dimensions **mm**				
	A	**B**	**C**	**H**	**L**
1 modul / *module*	236	490	296	137	193
2 moduly / *modules*	466	602	137	367	329
3 moduly / *modules*	665	602	137	577	329
4 moduly / *modules*	801	606	137	747	520

VERZE 1 MODUL
1 MODULE VERSION

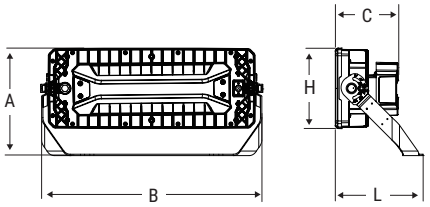

VERZE 2 MODULY
2 MODULES VERSION

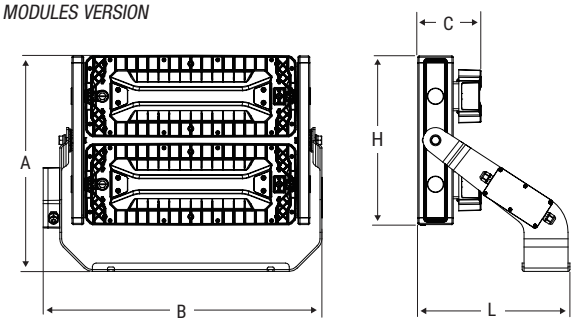

MODULÁRNÍ SYSTÉM PRO VELKÉ PROSTORY

Intenzita světla až 170 000 lm
Svítidlo sestává ze základního modulu, který může být rozšířen až na 4, každý individuálně nastavitelný.
Nastavitelná konzola s držákem s 45° náklonem
Všechny verze jsou vybaveny nastavitelnou konzolou s držákem s 45° náklonem

MODULAR SYSTEM FOR LARGE AREAS

Light intensity up to 170,000lm
The luminaire is composed of a basic module which can have up to 4 units aligned and each adjustable
Adjustable bracket with a 45° inclined attachment
All versions are equipped with an adjustable bracket with a 45° inclined attachment

VERZE 3 MODULY
3 MODULES VERSION

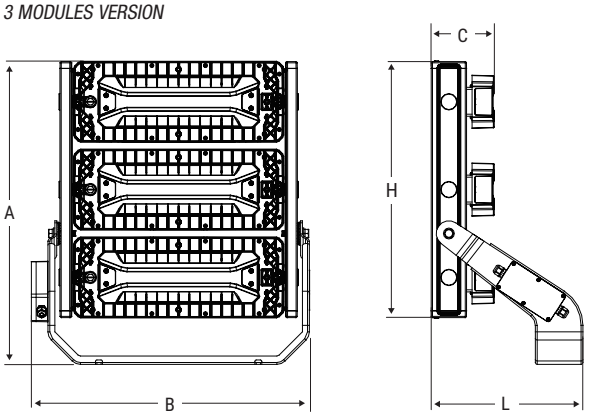



VERZE 4 MODULY
4 MODULES VERSION

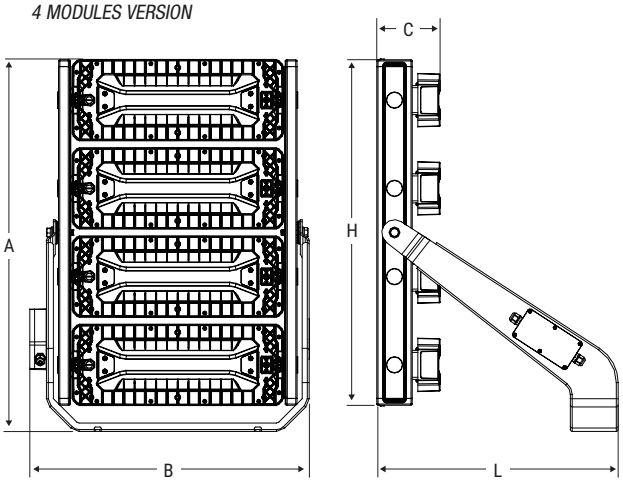

Power Light

	Kód *Code*	Popis Description	Optika Optics	Výkon Power W	Teplota chrom. Colour Temp. K	CRI	Sv. tok LED LED Flux lm (Tj=25°C)	Sv. tok Flux lm	lm/W	Kg	
DALI	**41400**	POWER L DALI 300W C70 5k 30°	30°	300	5000	>70	55200	48000	160	6.3	DALI 2
	41401	POWER L DALI 600W C70 5k 30°	30°	600	5000	>70	110400	96000	160	15.4	
	41402	POWER L DALI 900W C70 5k 30°	30°	900	5000	>70	165600	144000	160	23	
	41403	POWER L DALI 1200W C70 5k 30°	30°	1200	5000	>70	220800	192000	160	29.6	
	41432	POWER LIGHT DALI 450W 5k 30°	30°	450	5000	>70	82800	72000	160	15.4	
	41433	POWER LIGHT DALI 750W 5k 30°	30°	750	5000	>70	138000	120000	160	23	
	41404	POWER L DALI 300W C70 5k 60°	60°	300	5000	>70	55200	48000	160	6.3	
	41405	POWER L DALI 600W C70 5k 60°	60°	600	5000	>70	110400	96000	160	15.4	
	41406	POWER L DALI 900W C70 5k 60°	60°	900	5000	>70	165600	144000	160	23	
	41407	POWER L DALI 1200W C70 5k 60°	60°	1200	5000	>70	220800	192000	160	29.6	
	41434	POWER LIGHT DALI 450W 5k 60°	60°	450	5000	>70	82800	72000	160	15.4	
	41435	POWER LIGHT DALI 750W 5k 60°	60°	750	5000	>70	138000	120000	160	23	
	41408	POWER L DALI 300W C70 5k ASY	Sym / Asym	300	5000	>70	48300	42000	140	6.3	
	41409	POWER L DALI 600W C70 5k ASY	Sym / Asym	600	5000	>70	96600	84000	140	15.4	
	41410	POWER L DALI 900W C70 5k ASY	Sym / Asym	900	5000	>70	144900	126000	140	23	
	41411	POWER L DALI 1200W C70 5k ASY	Sym / Asym	1200	5000	>70	193200	168000	140	29.6	
	41436	POWER LIGHT DALI 450W 5k ASY	Sym / Asym	450	5000	>70	72450	63000	140	15.4	
	41437	POWER LIGHT DALI 750W 5k ASY	Sym / Asym	750	5000	>70	120750	105000	140	23	
	41424	POWER L DALI 300W C70 5k 10°	10°	300	5000	>70	48300	42000	140	6.3	
	41425	POWER L DALI 600W C70 5k 10°	10°	600	5000	>70	96600	84000	140	15.4	
	41426	POWER L DALI 900W C70 5k 10°	10°	900	5000	>70	144900	126000	140	23	
	41427	POWER L DALI 1200W C70 5k 10°	10°	1200	5000	>70	193200	168000	140	29.6	
	41444	POWER LIGHT DALI 450W 5k 10°	10°	450	5000	>70	72450	63000	140	15.4	
	41445	POWER LIGHT DALI 750W 5k 10°	10°	750	5000	>70	120750	105000	140	23	
SDB	**41412**	POWER L SDB 300W C70 5k 30°	30°	300	5000	>70	55200	48000	160	6.3	BLUETOOTH
	41413	POWER L SDB 600W C70 5k 30°	30°	600	5000	>70	110400	96000	160	15.4	
	41414	POWER L SDB 900W C70 5k 30°	30°	900	5000	>70	165600	144000	160	23	
	41415	POWER L SDB 1200W C70 5k 30°	30°	1200	5000	>70	220800	192000	160	29.6	
	41438	POWER LIGHT SDB 450W 5k 30°	30°	450	5000	>70	82800	72000	160	15.4	
	41439	POWER LIGHT SDB 750W 5k 30°	30°	750	5000	>70	138000	120000	160	23	
	41416	POWER L SDB 300W C70 5k 60°	60°	300	5000	>70	55200	48000	160	6.3	
	41417	POWER L SDB 600W C70 5k 60°	60°	600	5000	>70	110400	96000	160	15.4	
	41418	POWER L SDB 900W C70 5k 60°	60°	900	5000	>70	165600	144000	160	23	
	41419	POWER L SDB 1200W C70 5k 60°	60°	1200	5000	>70	220800	192000	160	29.6	
	41440	POWER LIGHT SDB 450W 5k 60°	60°	450	5000	>70	82800	72000	160	15.4	
	41441	POWER LIGHT SDB 750W 5k 60°	60°	750	5000	>70	138000	120000	160	23	

Kód *Code*	Popis Description	Optika Optics	Výkon Power W	Teplota chrom. Colour Temp. K	CRI	Sv. tok LED LED Flux lm (Tj=25°C)	Sv. tok Flux lm	lm/W	Kg
41420	POWER L SDB 300W C70 5k ASY	Sym / Asym	300	5000	>70	48300	42000	140	6.3
41421	POWER L SDB 600W C70 5k ASY	Sym / Asym	600	5000	>70	96600	84000	140	15.4
41422	POWER L SDB 900W C70 5k ASY	Sym / Asym	900	5000	>70	144900	126000	140	23
41423	POWER L SDB 1200W C70 5k ASY	Sym / Asym	1200	5000	>70	193200	168000	140	29.6
41442	POWER LIGHT SDB 450W 5k ASY	Sym / Asym	450	5000	>70	72450	63000	140	15.4
41443	POWER LIGHT SDB 750W 5k ASY	Sym / Asym	750	5000	>70	120750	105000	140	23
41428	POWER L SDB 300W C70 5k 10°	10°	300	5000	>70	48300	42000	140	6.3
41429	POWER L SDB 600W C70 5k 10°	10°	600	5000	>70	96600	84000	140	15.4
41430	POWER L SDB 900W C70 5k 10°	10°	900	5000	>70	144900	126000	140	23
41431	POWER L SDB 1200W C70 5k 10°	10°	1200	5000	>70	193200	168000	140	29.6
41446	POWER LIGHT SDB 450W 5k 10°	10°	450	5000	>70	72450	63000	140	15.4
41447	POWER LIGHT SDB 750W 5k 10°	10°	750	5000	>70	120750	105000	140	23

SD BLUETOOTH

PŘÍSLUŠENSTVÍ - dodáváno včetně / ***ACCESSORIES*** - *included*



KABELOVÁ PRŮCHODKA M20 S VENTILEM ***M20 CABLE GLAND WITH VENT VALVE***



GONIOMETRICKÁ KONZOLA
GONIOMETRIC BRACKET

SD PŘÍSLUŠENSTVÍ - nutno objednat zvlášť / ***ACCESSORIES*** - *to be ordered separately*



ŘÍDICÍ JEDNOTKA LOGICA
LOGICA CONTROL UNIT

SD LGFM - Kód / Code **21102**



VYSÍLACÍ MODUL
HOME AUTOMATION RADIO TRANSMITTER

Kód / Code **20104**



KONCENTRÁTOR WIFI BLUETOOTH
WiFi BLUETOOTH CONCENTRATOR
1 ovládací vstup / *1 control input*

Kód / Code **15064**



KONCENTRÁTOR BLUETOOTH EASY BOX
BLUETOOTH EASY BOX CONCENTRATOR

WiFi - Kód / Code **15174**
WiFi ETHERNET - Kód / Code **15074**