KIT PASSANTE P236/258 LED BEGHELLI (cod. 20087)

334.901.226

www.beghelli.com
BEGHELLI S.p.A. - Via Mozzeghine 13/15 - loc. Monteveglio 40053 Valsamoggia (BO) ITALY - Tel. +39 051 9660411 - Fax +39 051 9660444 - N° Verde 800 626626

A

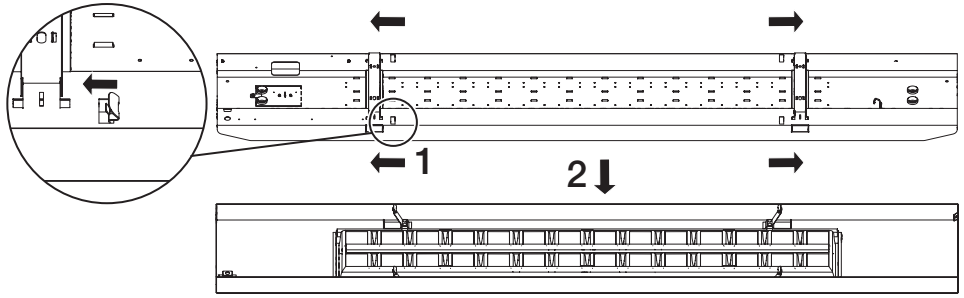

B

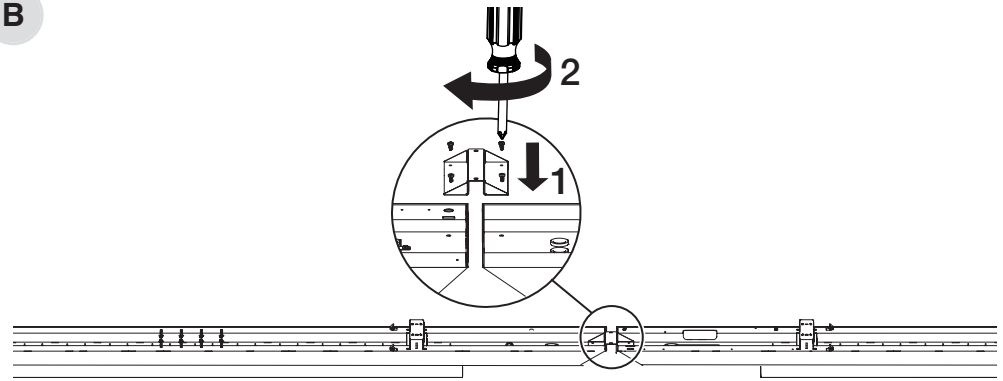

C

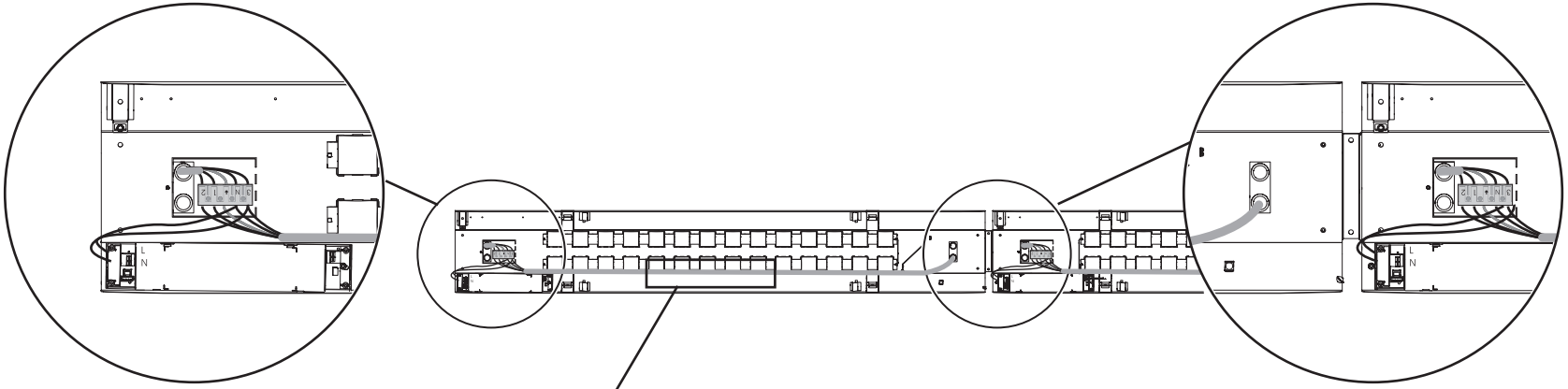

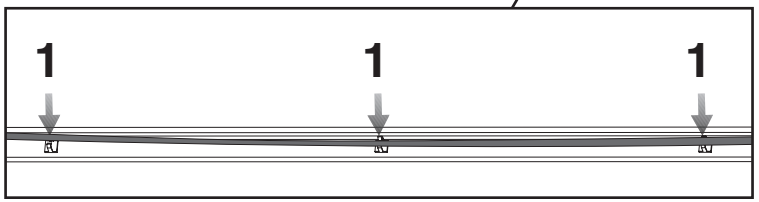
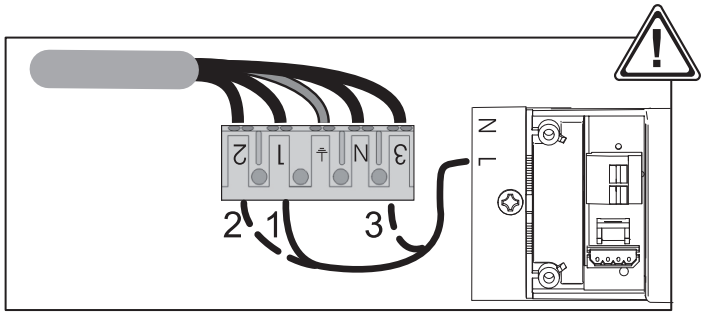
Posizionare i fermacavi e ancorare il cavo con le fascette in dotazione