LOGICA LED ULTIMATE LG AR BEGHELLI

230V-50Hz

IP65-IP40

Beghelli

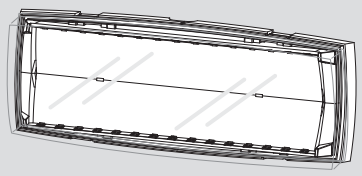

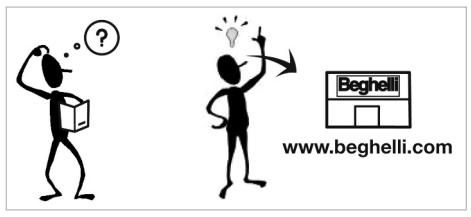

www.beghelli.com
BEGHELLI S.p.A. - Via Mozzeghine 13/15 - località Monteveglio 40053 Valsamoggia (BO) ITALY - Tel. +39 051 9660411 - Fax +39 051 9660444 - N° Verde 800 626626

X	0	*B**E	*60
X	0	*B**	*60

90 180

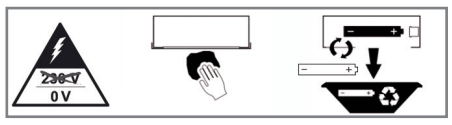

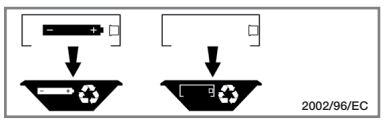

334.901.774

A

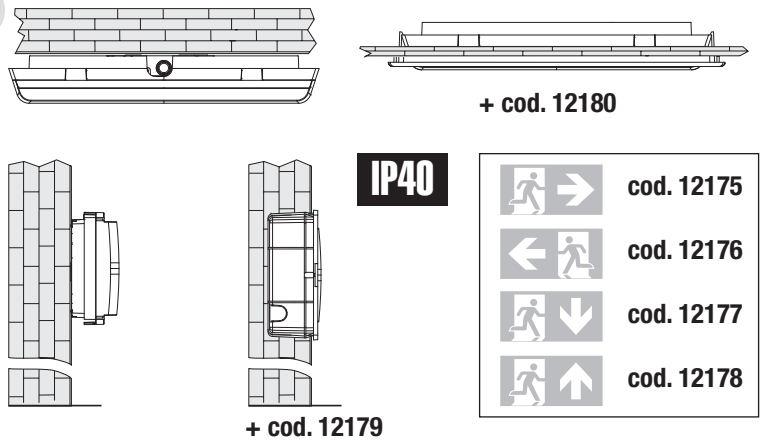

B

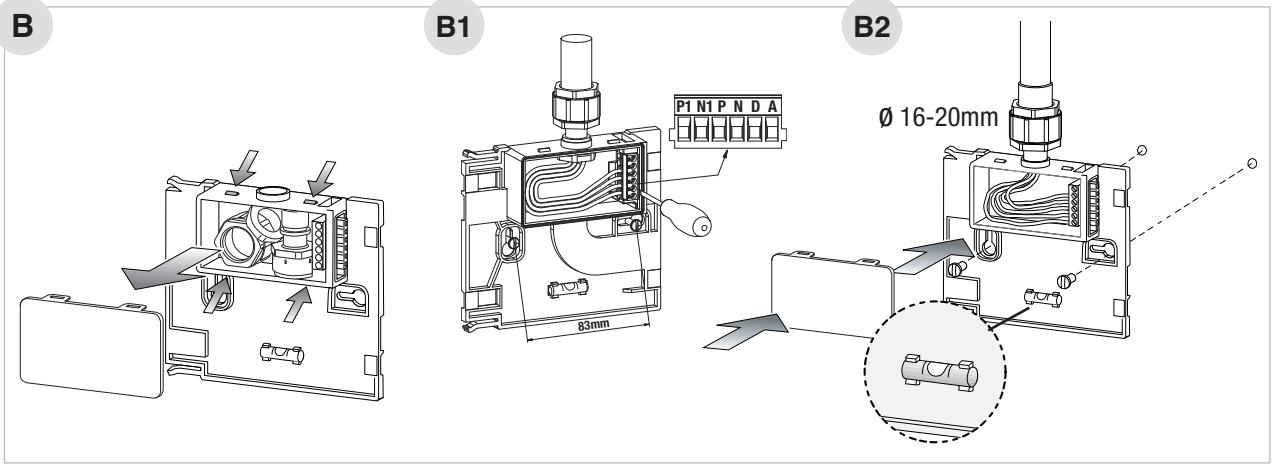

C

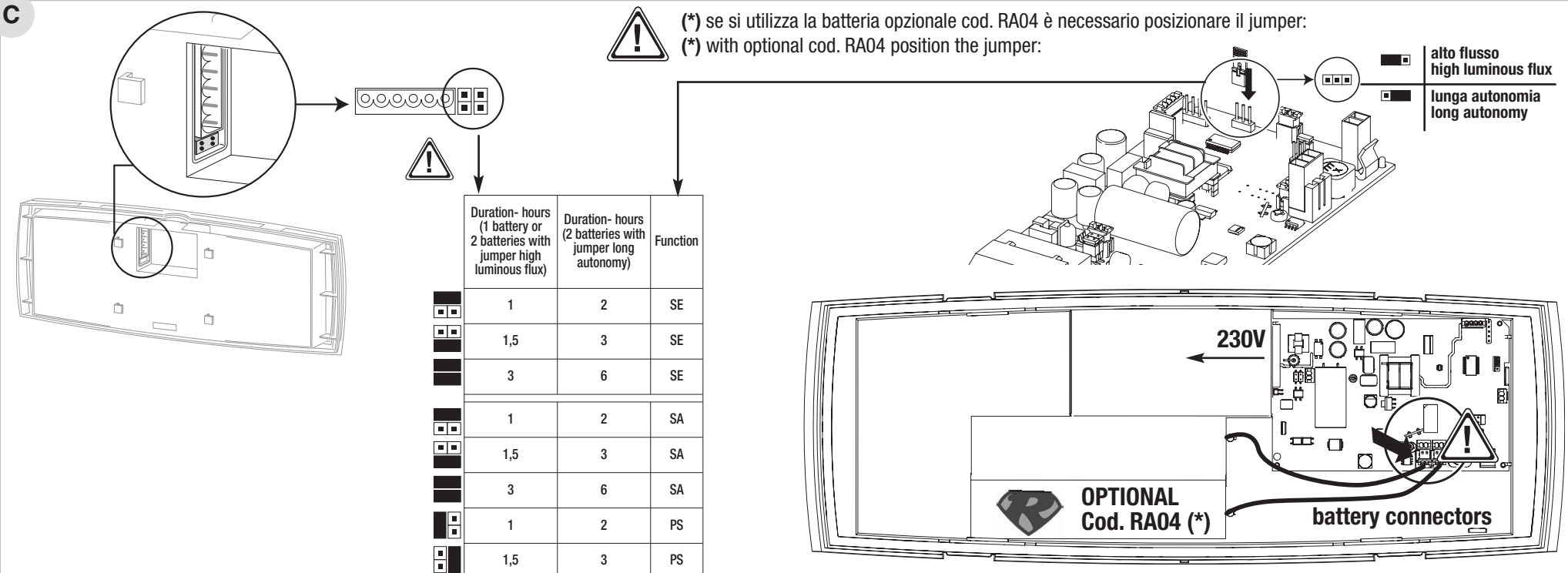

	Duration- hours (1 battery or 2 batteries with jumper high luminous flux)	Duration- hours (2 batteries with jumper long autonomy)	Function
	1	2	SE
	1,5	3	SE
	3	6	SE
	1	2	SA
	1,5	3	SA
	3	6	SA
	1	2	PS
	1,5	3	PS
	3	6	PS

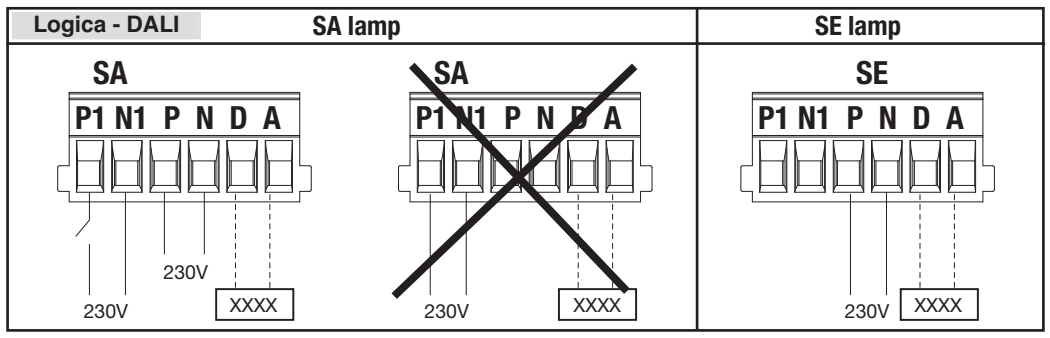

Control unit cod. 12100, Remote control cod. 12101 or DALI control (only with cod. 15038)

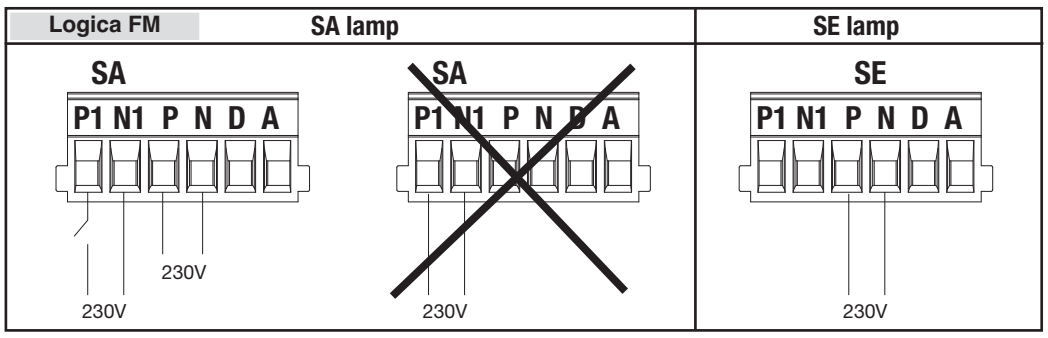

Control unit cod. 12128, 20102, 20124

D

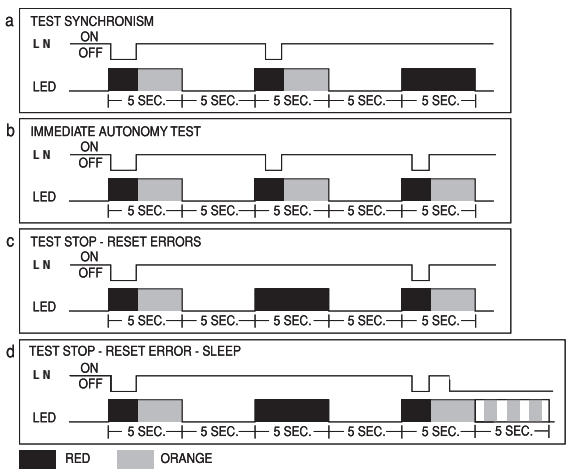

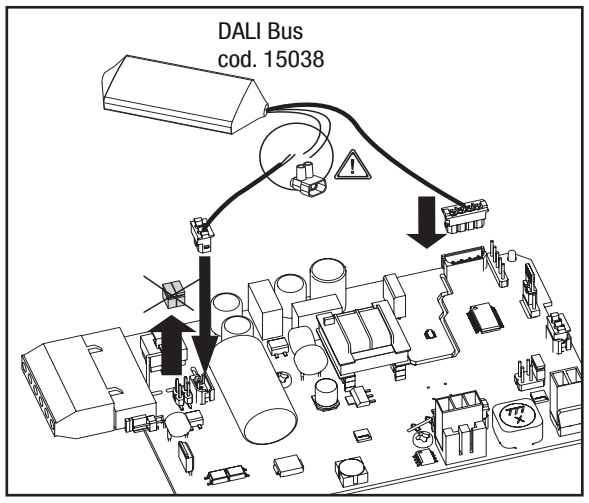

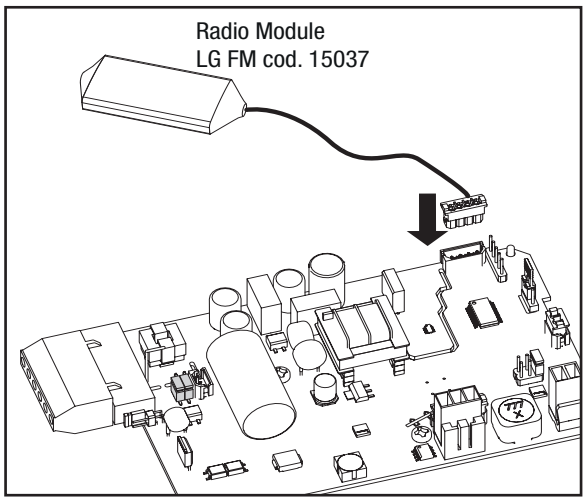

E

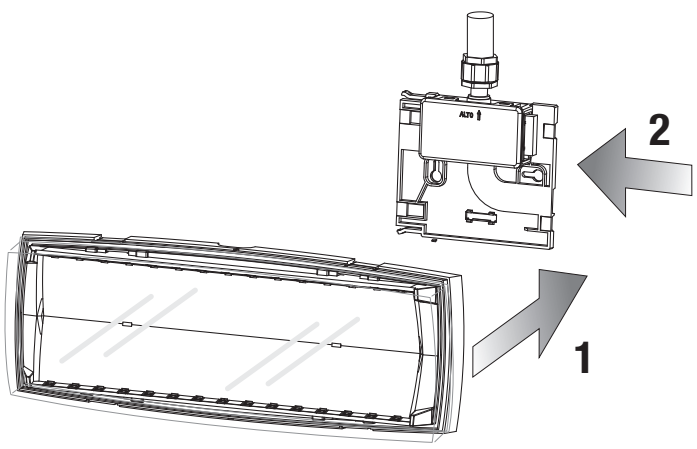

F

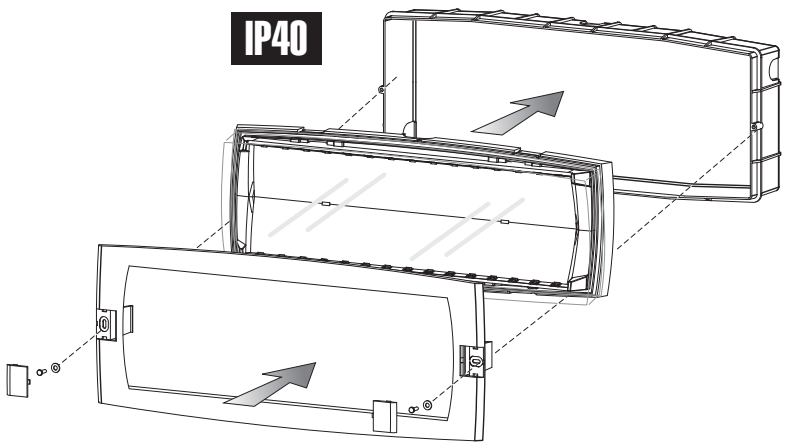

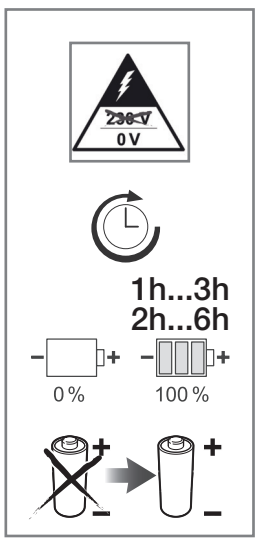

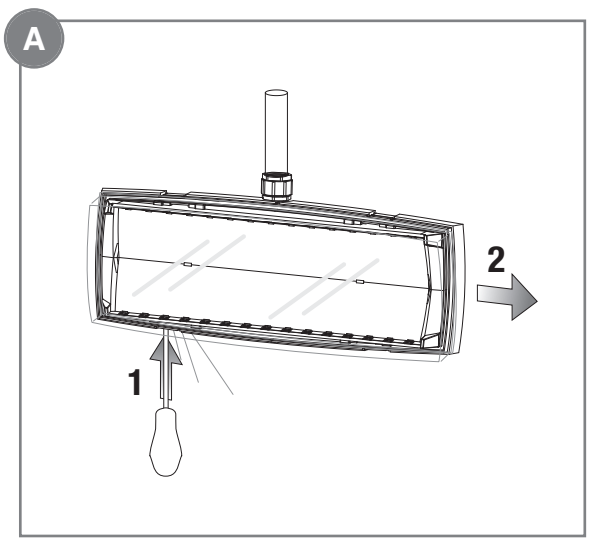

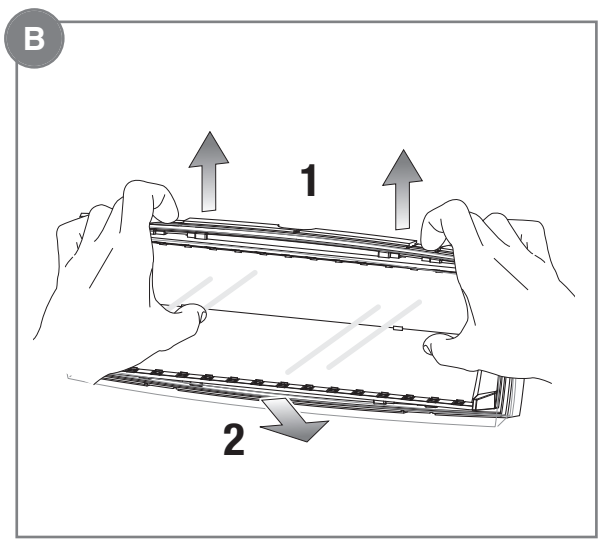

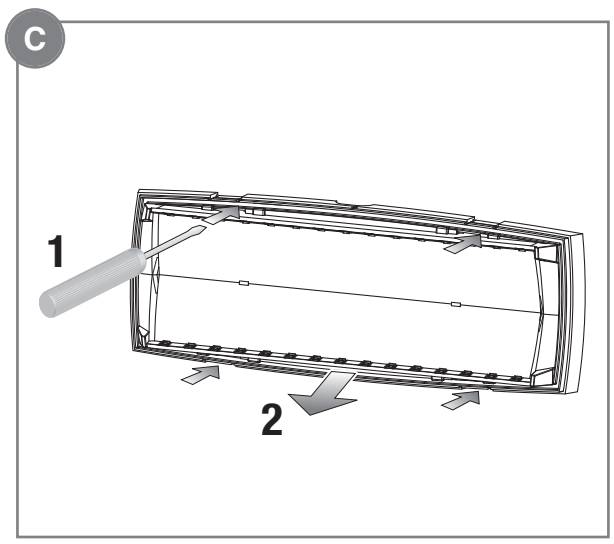

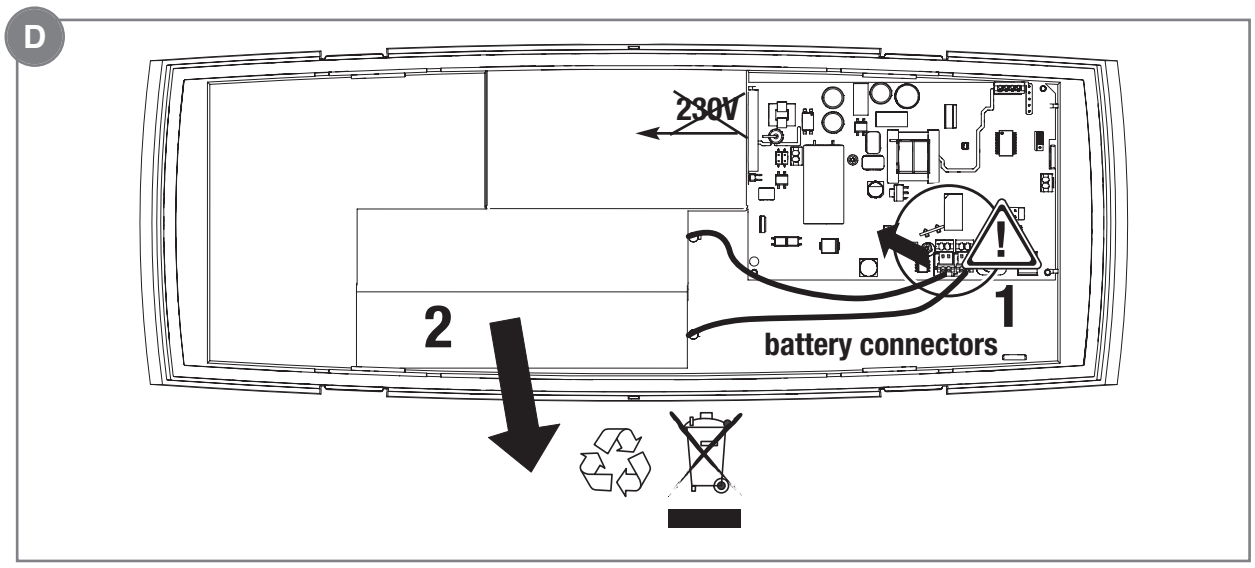

	230V 50Hz	COS φ					
19410 (SE)	25mA	0,83	30 LED	LTO 9,6V 1,2Ah	1-1,5-3h	RA04 LTO 9,6V 1,2Ah	2-3-6h
19411 (SA)	65mA	0,92	30 LED	LTO 9,6V 1,2Ah	1-1,5-3h	RA04 LTO 9,6V 1,2Ah	2-3-6h

I

PERIODICITA' DEI TEST AUTOMATICI:

TEST FUNZIONALE (30 sec)= ogni 28 giorni
TEST DI AUTONOMIA (1h)= ogni 26 settimane
Le lampade pari eseguono il Test di autonomia 1 settimana dopo quelle dispari.
(0,2,...,8,A,C,E)= pari; (1,3,...,9,B,D,F)= dispari.
Per eseguire le funzioni indicate dai grafici togliere e ridare la rete quando il LED è acceso rosso.

SEGNALAZIONI LED

VERDE FISSO	BATTERIA CARICA
VERDE LAMPEGGIANTE	BATTERIA IN RICARICA
UN LAMPEGGIO ROSSO	ERRORE BATTERIA AUTONOMIA
DUE LAMPEGGI ROSSI	ERRORE LED DI ILLUMINAZIONE
TRE LAMPEGGI ROSSI	BATTERIA SCOLLEGATA

AVVERTENZE - GARANZIA

- Questo apparecchio dovrà essere destinato solo all'uso per il quale è stato costruito. Ogni altro uso è da considerarsi improprio e pericoloso.
- Batteria Ricaricabile e sorgente LED sono di tipo non sostituibile.
- Per eventuali riparazioni rivolgersi ad un centro di assistenza tecnica autorizzato e richiedere l'utilizzo di ricambi originali. Il mancato rispetto di quanto sopra può compromettere la sicurezza dell'apparecchio.

GB

AUTOMATIC TESTS PERIODICITY:

FUNCTIONAL TEST (30 sec)= every 28 days
AUTONOMY TEST (1h)= every 26 weeks
Even lamps carry out the autonomy test 1 week after the odd lamps.
(0,2,...,8,A,C,E)= even; (1,3,...,9,B,D,F)= odd.
To perform the functions shown on the diagrams turn on and off the power when the red LED is lit.

LED SIGNALS

FIXED GREEN	BATTERY CHARGED
FLASHING GREEN	BATTERY CHARGING
ONE RED FLASH	BATTERY ERROR DURATION
TWO RED FLASHES	LIGHTING LED ERROR
THREE RED FLASHES	BATTERY DISCONNECTED

WARNINGS - GUARANTEE

- This device shall be used exclusively for the purpose for which it has been designed. Any other use is considered improper and therefore dangerous.
- Rechargeable battery and LED source are non-replaceable type.
- Contact an authorised technical service centre for any repairs possibly required use only original spare parts. The lacked respect of the above conditions may compromise the safety of the device.

D

INTERVALLE DER AUTOMATISCHEN TESTS:

FUNKTIONSTEST (30 Sek.)= alle 28 Tage
BETRIEBSDAUERTEST (1h)= alle 26 Wochen
Die geraden Lampen führen den Autonomietest 1 Woche nach ungeraden aus.
(0,2,...,8,A,C,E)= gerade; (1,3,...,9,B,D,F)= ungerade.
Zur Ausführung der in den graphischen Darstellungen angegebenen Funktionen den Netzstrom ein- und ausschalten, wenn die LED rot leuchtet.

LED-ANZEIGEN

DAUERLICHT GRÜN	BATTERIE GELADEN
BLINKEN GRÜN	BATTERIE WIRD AUFGELADEN
EINMAL BLINKEN ROT	FEHLER BETRIEBSDAUER BATTERIE
ZWEIMAL BLINKEN ROT	FEHLER DER LEUCHT-LED
DREIMAL BLINKEN ROT	BATTERIE NICHT ANGESCHLOSSEN

WARNUNG - GARANTIE

- Das Gerät ist ausschließlich für den Zweck, für den es hergestellt wurde, zu verwenden. Jede davon abweichende Verwendung wird als nicht zweckentsprechend und somit als gefährlich angesehen.
- Der Akku und die LED-Quelle sind nicht austauschbar.
- Für eventuelle Reparaturen kann ein autorisiertes Service-Center kontaktiert werden, um original-Ersatzteile anzufordern. Das Nichteinhalten der oben genannten Bestimmungen kann die Gerätesicherheit gefährden.

F

PERIODICITE DES TESTS AUTOMATIQUES:

TEST FONCTIONNEL (30 sec)= tous les 28 jours
TEST D'AUTONOMIE (1h)= toutes les 26 semaines
Les lampes paires effectuent le test d'autonomie 1 semaine après les lampes impaires.
(0,2,...,8,A,C,E)= paires; (1,3,...,9,B,D,F)= impaires.
Pour l'exécution des fonctions indiquéEs sur les diagrammes mettre sous et hors tension quand le voyant est allumé en rouge.

SIGNALISATIONS DEL

VERT FIXE	BATTERIE CHARGEE
VERT CLIGNOTANT	BATTERIE EN CHARGE
UN CLIGNOTEMENT ROUGE	ERREUR BATTERIE AUTONOMIE
DEUX CLIGNOTEMENTS ROUGES	ERREUR DEL D'ECLAIRAGE
TROIS CLIGNOTEMENT ROUGES	BATTERIE DEBRANCHEE

AVERTISSEMENTS - GARANTIE

- Cet appareil ne devra être destiné qu'à l'utilisation pour laquelle il a été construit. Tout autre utilisation est impropre et dangereuse.
- La batterie rechargeable et la source LED sont de type non remplaçable.
- Pour éventuel réparations, s'adresser à un centre d'assistance technique agréé et demander l'utilisation de pièces de rechange originales. Le non respect des indications susmentionnées peut compromettre la sécurité de l'appareil.

E

PERIODICIDAD DE LOS TESTS AUTOMÁTICOS:

TEST FUNCIONAL (30 seg)= cada 28 días
TEST DE AUTONOMÍA (1h)= cada 26 semanas
Las lámparas pares efectúan el Test de autonomía una semana después de aquéllas impares.
(0,2,...,8,A,C,E)= pares; (1,3,...,9,B,D,F)= impares.
Para ejecutar las funciones indicadas por los gráficos, interrumpir y restablecer la alimentación de red cuando el LED está encendido con luz roja.

SEÑALIZACIÓN LED

VERDE FIJO	BATERÍA CARGADA
VERDE INTERMITENTE	BATERÍA EN RECARGA
UN PARPADEO ROJO	ERROR BATERÍA AUTONOMÍA
DOS PARPADEOS ROJOS	ERROR LED DE ILUMINACIÓN
TRES PARPADEOS ROJOS	BATERÍA DESCONECTADA

ADVERTENCIAS - GARANTÍA

- Este equipo tiene que ser usado sólo para la utilización para la que ha sido construido. Cualquier otro uso se considera impropio y peligroso.
- La batería recargable y la fuente de LED no son reemplazables.
- Para posibles reparaciones, dirigirse a un centro de asistencia técnica autorizado y solicitar el utilizo de recambios originales. La falta de respeto de cuanto indicado anteriormente puede perjudicar la seguridad del aparato.

P

FREQUÊNCIA DOS TESTES AUTOMÁTICOS:

TESTE FUNCIONAL (30 seg.)= a cada 28 dias
TESTE DE AUTONOMIA (1h)= a cada 26 semanas
As lâmpadas pares fazem o Teste de autonomia 1 semana depois das ímpares.
(0,2,...,8,A,C,E)= pares; (1,3,...,9,B,D,F)= ímpares.
Para executar as funções indicadas pelos gráficos, desligar e ligar da electricidade quando o LED vermelho estiver aceso.

SINALIZAÇÕES DO INDICADOR LUMINOSO

VERDE FIXO	BATERIA CARREGADA
VERDE INTERMITENTE	BATERIA EM RECARGA
UMA INTERMITÊNCIA VERMELHA	ERRO DE BATERIA AUTONOMIA
DUAS INTERMITÊNCIAS VERMELHAS	ERRO DO INDICADOR LUMINOSO DE ILUMINAÇÃO
TRÊS INTERMITÊNCIAS VERMELHAS	BATERIA DESCONECTADA

ADVERTÊNCIAS - GARANTIA

- Este aparelho deverá ser destinado somente ao uso para o qual foi construído. Qualquer outro tipo de uso será considerado impróprio e perigoso.
- A bateria recarregável e a fonte LED não são substituíveis.
- Para eventuais reparações dirigir-se a um centro de assistência técnica autorizado e pedir a utilização de peças sobressalentes e acessórios originais. O desrespeito das regras supra-citadas pode comprometer a segurança do aparelho.

NL

PERIODICITEIT VAN DE AUTOMATISCHE TESTEN:

FUNCTIONELE TEST (30 sec)= iedere 28 dagen
AUTONOMIETEST (1u)= iedere 26 weken
De even lampen voeren de autonomietest 1 week na die van de oneven lampen uit
(0,2,...,8,A,C,E)= even; (1,3,...,9,B,D,F)= oneven.
Om de door de grafieken getoonde functies uit te voeren, moet u de netspanning uitschakelen en weer inschakelen, wanneer de LED rood brandt.

LED SIGNALISATIES

VAST GROEN	BATTEIJ OPGELADEN
GROEN KNIPPEREND	BATTERIJ AAN HET OPLADEN
EEN RODE KNIPPERING	FOUT BATTERIJ AUTONOMIE
TWEE RODE KNIPPERINGEN	FOUT LED VOOR VERLICHTING
DRIE RODE KNIPPERINGEN	BATTERIJ LOSGEKOPPELD

WAARSCHUWINGEN - GARANTIE

- Dit apparaat moet alleen daarvoor gebruikt worden waarvoor het gemaakt is. Elk ander gebruik moet als verkeerd en daarom gevaarlijk beschouwd worden.
- De oplaadbare batterij en de LED-bron zijn niet vervangbaar.
- Voor eventuele reparaties, contact op met een geautoriseerd service center en verzoeken het gebruik van originele reserveonderdelen. Het niet in acht nemen van de hierboven beschreven richtlijnen kan de veiligheid van het apparaat in gevaar brengen.

DK

DE AUTOMATISKE TESTS HYPPIGHED:

FUNKTIONSTEST (30 sek.)= hver 28. dag
AUTONOMITEST (1time)= hver 26. uge
Lige lamper foretager funktionstidstesten 1 uge efter de ulige.
(0,2,...,8,A,C,E)= lige; (1,3,...,9,B,D,F)= ulige.
For at udføre de funktioner, som er angivet i skemaerne, kobles nettet fra og til når LED lyser rødt.

SIGNALERINGER LED

VEDVARENDE LED	BATTERI ER LADT
BLINKENDE GRØNT	BATTERI LADES OP
ET RØDT BLINK	FEJL BATTERILEVETID
TO RØDE BLINK	ERROR LED LYGTER
TRE KORTE RØDE BLINK	BATTERI AFBRUDT

ADVARSLER - GARANTI

- Dette armatur må udelukkende anvendes til det brug, som det er blevet konstrueret for. Enhver andet brug må betragtes som ukorrekt, og derfor farligt.
- Det genopladelige batteri og LED-kilden kan ikke udskiftes.
- For eventuelle reparationer, kontakt et autoriseret servicecenter og kræve brug af originale reservedele. Manglende overholdelse af ovennævnte regler kan skade produktet.

S

INTERVALLER FÖR AUTOMATISKA TEST:

FUNKTIONSTEST (30 sek)= var 28:e dag
AKTIONSRADIETEST (1h)= var 26:e vecka
Lamporna med jämna nummer utför autonomitestet en vecka efter de med udda nummer.
(0,2,...,8,A,C,E)= jämna; (1,3,...,9,B,D,F)= udda.
För att utföra de funktioner som anges i diagrammen, koppla från och därefter in nätet när kontrollampan lyser rött.

LAMPVISNINGAR

FAST GRÖNT	LADDAT BATTERI
BLINKANDE GRÖNT	BATTERI I LADDNING
EN RÖD BLINKNING	FEJL BATTERILEVETID
TVÅ RÖDA BLINKNINGAR	FEL PÅ BELYSNINGSLAMPAN
TRE RÖDA BLINKNINGAR	BATTERI URKOPPLAT

VARNINGAR - GARANTI

- Den här apparaten får bara användas i avsett syfte. All annan användning är att anses som oriktig och därför farlig.
- Det laddningsbara batteriet och LED-källan är inte utbytbara.
- För alla reparationer, kontakta auktoriserad teknisk service och beställ originaldelar från tillverkaren. Försummad hänsyn till ovanstående kan innebära risker för apparatens säkerhet.

N

FREKVENS FOR AUTOMUTOMATISKE TESTER:

FUNKSJONSTEST (30 sek)= hver 28. dag
AUTONOMI TEST (1t)= hver 26. uke
Lamper med like tall utfører den Selvstendige Systemtesten 1 uke etter de med oddetall.
(0,2,...,8,A,C,E)= like tall; (1,3,...,9,B,D,F)= oddetall.
For å utføre funksjonene indikert av diagrammet, må nettet koples fra og til igjen når det røde lyset på LED er skrudd på.

LED SIGNAL

FAST GRØNT	BATTERI LADET
BLINKENDE GRØNT	BATTERI LADES
ET RØDT BLINK	FEIL PÅ AUTONOMIBATTERI
TO RØDE BLINK	FEIL MED LED LYS
TRE RØDE BLINK	BATTERI FRAKOBLET

MERKNADER - GARANTI

- Denne armaturen må kun benyttes til det formålet den er konstruert for. Enhver annen bruk er å regne som feilaktig og dermed farlig.
- Det oppladbare batteriet og LED-kilden kan ikke byttes ut.
- Ved eventuelle reparasjoner, ta kontakt med autorisert verksted eller installatør. Slike utskiftinger krever dessuten bruk av originale deler. Manglende etterfølgelse av det ovenfor beskrevne kan sette armaturens sikkerhet på spill.

CZ

PERIODICITA AUTOMATICKÝCH TEST

TEST FUNKČNOSTI (30s) = každých 28 dnů
TEST AUTONOMIE (1h) = každých 26 týdnů
Sudé světelné zdroje vykonávají test autonomie 1 týden po lichých zdrojích.
(0,2,...,8,A,C,E) = sudé; (1,3,...,9,B,D,F) = liché
Chcete-li aktivovat funkce znázorněné na schématech, zapněte a vypněte napájení, svítí-li červená LED.

SIGNALIZACE LED

SVÍTICÍ ZELENÁ	BATERIE JE NABITA
BLIKAJÍCÍ ZELENÁ	DOBÍJENÍ BATERIE
JEDNA ČERVENĚ BLIKAJÍCÍ	VADNÁ BATERIE
DVĚ ČERVENĚ BLIKAJÍCÍ	VADNÁ SVĚTELNÁ LED DIODA
TŘI ČERVENĚ BLIKAJÍCÍ	BATERIE JE ODPOJENA

UPOZORNĚNÍ - ZÁRUKA

- Toto svítidlo může být použito pouze k účelu, pro nějž bylo vyrobeno. Jakékoliv jiné použití bude považováno za nevhodné a tím také nebezpečné.
- Nabíjecí baterie a zdroj LED nejsou vyměnitelné.
- Pro případné opravy se obraťte na autorizované servisní středisko, které používá pouze originální náhradní díly. Nerespektování výše uvedených podmínek může ohrozit bezpečnost zařízení.